ROBUSTA

Aspirateur et Nettoyeur vapeur 2 en 1

# XpressClean

Prune- Gris

# MANUEL D'UTILISATION
# INSTRUCTION MANUAL
# BEDIENUNGSANLEITUNG
# MANUAL DE INSTRUCCIONES
# HANDLEIDING

Nettoyeur vapeur et aspirateur 2 en 1 • Steam mop and vacuum 2 in 1
• Dampfwischer und Dampfsauger 2 in 1 • Stoom mop en stofzuiger 2 in 1
• Mopa a vapor y aspirador 2 en 1

robusta.fr

RoHS Compliant

ROBUSTA

## CERTIFICAT DE GARANTIE • Garantie totale 1 an FR

**Type: Nettoyeur vapeur et aspirateur 2 en 1**
**Nom Du Produit: Xpressclean**

**Appareil exclusivement destiné à une utilisation domestique.**

### INFORMATION AU CONSOMMATEUR SUR LA GARANTIE

l'appareil désigné ci-dessus est garanti durant une année contre tout défaut de fabrication.
Cette garantie prend effet à compter de la date de l'achat. Pour être valable, ce certificat de garantie doit être :
1. Soit certifié par le vendeur (date & cachet). Il doit être joint à l'appareil en cas de réparation sous garantie.
2. Soit la facture d'achat doit être jointe à l'appareil en cas de réparation sous garantie.
- L'appareil doit être retourné dans son emballage d'origine.
- Cette garantie ne couvre pas l'usure normale. Le fabricant ne peut être tenu responsable de dommages éventuels causés par un usage ou une installation incorrecte, impropre, erronée, déraisonnable, non conforme à la notice, ou par des réparations effectuées par un personnel non qualifié.
Sur les accessoires
en cas de :
- Modification des caractéristiques de l'appareil.
- Du non respect des prescriptions d'utilisation.
- Ou lorsqu'une cause étrangère à l'appareil est responsable de sa défaillance (incendie, foudre, humidité, exposition à une chaleur intense, sustentions du réseau électrique, casse, transport sans précaution, bris par chute ou par choc ...).

## WARRANTY CERTIFICATE • Full 1-year warranty EN

**Type: Steam mop and vacuum 2 in 1**

**Name Of Product: Xpressclean**

**Unit solely designed for household use.**

### CONSUMER INFORMATION ABOUT THE WARRANTY

The unit indicated above is guaranteed against any manufacturing defect for a period of one year.
This warranty will take effect from the date of purchase. In order to be valid, this warranty certificate must be:
1. Certified by the vendor (date and stamp). It must be enclosed with the unit for all repairs under warranty; or
2. The invoice must be enclosed with the unit for all repairs under warranty.
- The unit must be returned in its original packaging.-The warranty does not cover normal wear. The manufacturer may not be held liable for any possible damage caused by incorrect, inappropriate, faulty or unreasonable use or installation, or which is not compliant with instructions, or for any repairs carried out by non-qualified personnel.
on accessories
in case of:
- Modifications to the characteristics of the unit;
- Non-compliance with instructions for use; or When a cause unconnected with the unit is responsible for its failure (fire, lightning, damp, exposure to intense heat,
overvoltage in the electricity supply, breakage, transport without necessary precautions, breakage due to a fall or an impact, etc.).

## GARANTIESCHEIN • Garantielaufzeit 1 Jahr DE

**Typ: Dampfwischer und Dampfsauger 2 in 1**
**Name Des Produkts: Xpressclean**

**Gerät ausschließlich für den Hausgebrauch bestimmt.**

### VERBRAUCHERINFORMATIONEN ÜBER DIE GARANTIE

Das oben bezeichnete Gerät hat eine Garantie gegen Fertigungsmängel von einem Jahr.
Diese Garantie läuft ab dem Kaufdatum. Dieser Garantieschein ist nur gültig, wenn Folgendes zutrifft:
1. Er wird durch den Verkäufer bestätigt (Datum und Stempel). Er muss dem Gerät bei einer Garantiereparatur beigelegt werden.
2. Oder die Kaufquittung muss dem Gerät bei einer Garantiereparatur beigelegt werden.
- Das Gerät muss in seiner Originalverpackung zurückgeschickt werden.
- Diese Garantie deckt nicht den normalen Verschleiß ab. Der Hersteller übernimmt keine Haftung für eventuelle Schäden, die durch einen falschen Gebrauch oder eine fehlerhafte, ungeeignete, irrtümliche, unangemessene, nicht der Anleitung entsprechende Installation oder Reparaturen verursacht wurden, die durch nicht dafür qualifizierte Personen durchgeführt wurden.
Für Zubehör:
Im Fall von:
- Änderungen der technischen Daten des Geräts
- Nichteinhaltung der Bedienungsanleitung
- Oder wenn eine nicht dem Gerät zuzuordnende Ursache für den Fehler verantwortlich ist (Brand, Blitzschlag, Feuchtigkeit, außergewöhnliche Hitze, Überspannungen im
Stromnetz, Bruch, Transport ohne Vorsichtsmaßnahme, Herunterfallen, Stöße etc.)

ROBUSTA

## CERTIFICADO DE GARANTÍA • Garantía total de 1 año ES

**Tipo: Mopa a vapor y aspirador 2 en 1**
**Nombre del producto: Xpressclean**

**Aparato destinado únicamente a uso doméstico.**

### INFORMACIÓN AL CONSUMIDOR SOBRE LA GARANTÍA

El aparato arriba indicado tiene una garantía de un año contra cualquier defecto de fabricación.
Esta garantía entra en vigor a partir de la fecha de adquisición del producto. Para que este certificado de garantía sea válido:
1. Debe estar certificado por el vendedor (fecha y sello) y enviarse con el aparato en caso de reparación durante el período de garantía.
2. O bien la factura de compra debe enviarse con el aparato en caso de reparación durante el período de garantía.
- El aparato debe devolverse en su embalaje original.
- Esta garantía no cubre el desgaste normal. El fabricante no se hará responsable de los daños que puedan producirse por utilizar o instalar el aparato de forma incorrecta, inadecuada, errónea, no razonable o sin seguir las instrucciones, ni de los daños derivados de reparaciones llevadas a cabo por personal no cualificado.
Y, por lo que se refiere a los accesorios,
tampoco se hará responsable en caso de:
- Modificación de las características del aparato.
- Incumplimiento de las instrucciones de uso.
- O cuando una causa ajena al aparato sea la responsable del fallo (incendio, rayo, humedad, exposición a calor intenso, bajadas de tensión de la red eléctrica, rotura, transporte sin medidas de precaución, rotura por caída o impacto, etc.).

## GARANTIECERTIFICAAT • 1 jaar volledige garantie NL

**Type: Stoom mop en stofzuiger 2 in 1**

**Productnaam: Xpressclean**

**Apparaat uitsluitend bestemd voor huishoudelijk gebruik.**

### GARANTIE-INFORMATIE VOOR DE CONSUMENT

Op het hierboven aangeduide apparaat wordt een jaar garantie gegeven voor alle fabricagefouten.
Deze garantie gaat in op de aankoopdatum. Om geldig te zijn moet dit garantiecertificaat:
1. Worden gecertificeerd door de verkoper (datum en stempel). Dit certificaat moet bij het apparaat worden verstrekt in geval van een onder de garantie vallende reparatie.
2. Of de aankoopbon moet bij het apparaat worden verstrekt in geval van een onder de garantie vallende reparatie.
- Het apparaat moet in de oorspronkelijke verpakking worden teruggestuurd.
- Deze garantie dekt geen normale slijtage. De fabrikant kan niet aansprakelijk worden gesteld voor eventuele schade die wordt veroorzaakt door verkeerd(e), ongepast(e), onjuist(e), foutief(ve), onredelijk(e) gebruik of installatie, gebruik of installatie dat/die niet in overeenstemming met de gebruiksaanwijzing is, of door reparaties die door ongekwalificeerd personeel zijn uitgevoerd.
Op de accessoires
In geval van:
- Wijziging van de eigenschappen van het apparaat.
- Niet opvolgen van de gebruiksaanwijzing.
- Of als een oorzaak buiten het apparaat de storing heeft veroorzaakt (brand, bliksem, vocht, blootstelling en hevige warmte, stroomstoringen, vernieling, onzorgvuldig transport, breuk door val of schok, e.d.).

CACHET DU VENDEUR
VENDOR'S STAMP
HÄNDLERSTEMPEL
SELLO DEL DISTRIBUIDOR
DEALER STEMPEL

FR **Mode d'emploi**
à partir de la page 6

EN **Instruction manual**
starting on page 14

DE **Gebrauchsanleitung**
ab Seite 22

NL **Handleiding**
vanaf pagina 30

ES **Manual De Instrucciones**
de la página 38

## 1. CONSEILS ET AVERTISSEMENTS DE SÉCURITÉ

**Lisez attentivement toutes les instructions avant d'utiliser l'aspirateur**

1. L'aspirateur est un appareil électrique, il doit être utilisé conformément aux conditions du manuel. Le manuel doit être correctement conservé pour référence ultérieure.

2. Vérifier et confirmer que l'aspirateur utilise une tension compatible avec la tension d'alimentation.

3. N'aspirez pas les objets suivants, qui risquent d'endommager l'aspirateur ou de provoquer un incendie, entraînant des blessures corporelles et d'autres accidents.

A. Objets de chauffage, comme du charbon encore chaud, etc.;
B. Objets pointus, comme le verre, etc.;
C. Objets nocifs ou eau et liquides (solvants, agents corrosifs, etc.)
D. Matières inflammables et explosives, telles que les produits à base d'essence ou d'alcool.

4. Pour nettoyer, réparer ou arrêter l'utilisation de l'aspirateur, l'alimentation doit être coupée. Lorsque vous coupez l'alimentation, tirez la partie en plastique de la fiche pour la débrancher au lieu de tirer sur le câble électrique.

5. Évitez d'immerger l'aspirateur dans l'eau et de placer l'aspirateur près d'un équipement de chauffage.

6. Ne laissez pas les enfants jouer avec l'aspirateur, afin d'éviter tout accident.

7. N'utilisez pas l'aspirateur dans les situations suivantes :

A. L'aspirateur semble endommagé ou ne peut pas fonctionner correctement.

B. Rupture du cordon d'alimentation.

8. Évitez de bloquer la bouche d'aspiration pour éviter de provoquer des dommages au moteur et des déformations dues à la chaleur.

9. La ligne d'alimentation et le moteur de ce produit utilisent une connexion de type Y, si la ligne d'alimentation est endommagée, un équipement spécial est nécessaire pour la remplacer, ou vous pouvez faire intervenir notre service d'entretien professionnel pour le réparer.

# 2. LISTE DES PIÈCES

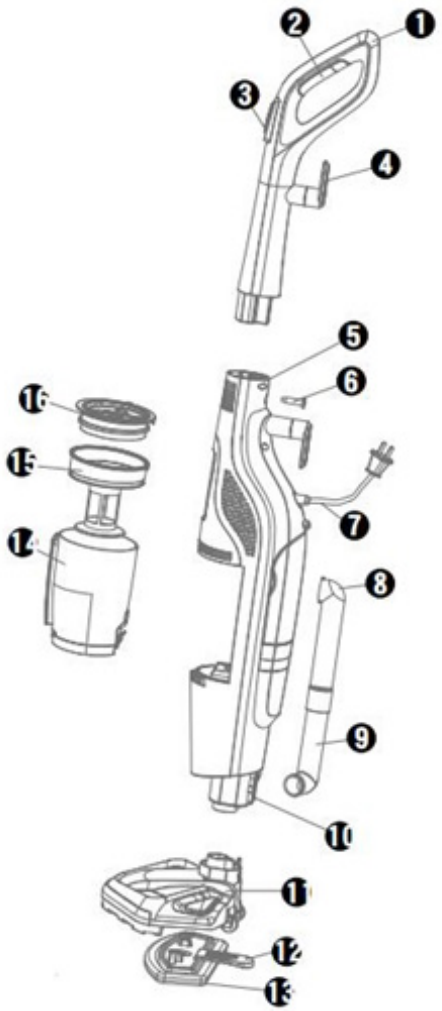


1. POIGNÉE
2. INTERRUPTEUR DE VAPEUR
3. BOUTON DE CONTRÔLE TACTILE ÉLECTRONIQUE
4. CROCHET DU CORDON D'ALIMENTATION
5. CORPS PRINCIPAL
6. VIS DE FIXATION DE LA POIGNÉE DE VAPEUR
7. CORDON D'ALIMENTATION
8. TUYAU D'AIR HAUT
9. TUYAU D'AIR BAS
10. VERROUILLAGE DE LA BROSSE
11. BROSSE
12. SUPPORT
13. SERPILLIÈRE
14. RÉSERVOIR À POUSSIÈRE
15. FILTRE
16. SUPPORT FILTRE HEPA

# USAGE RECOMMANDÉ DU PRODUIT

## Installation avant utilisation :

A. Ouvrez l'emballage, enlevez la machine, insérez la poignée dans la machine et serrez les vis.

B. Insérez la brosse dans la machine jusqu'à entendre un son de « Ka », qui vous indique que la brosse est installée ;

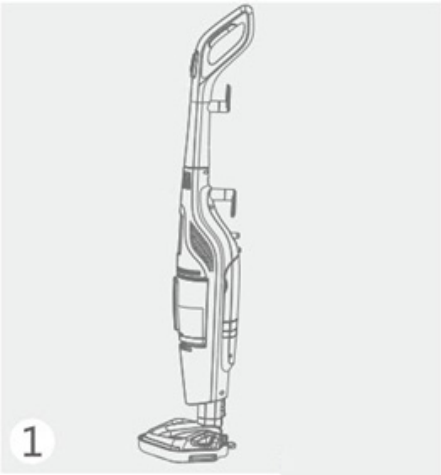

1. Faites tourner le crochet du cordon d'alimentation sur la poignée pour libérer le câble électrique ;

2. Retirez le réservoir d'eau et ouvrez le bouchon du réservoir, remplissez le d'eau, puis remettez le bouchon et serrez-le ;

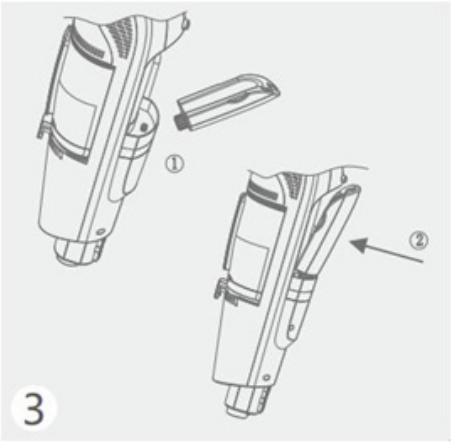


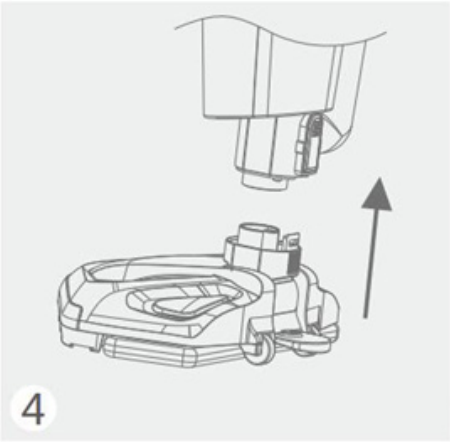


3. Insérez le réservoir d'eau en alignant la sortie d'eau du réservoir et l'entrée de l'emplacement d'accueil ; poussez doucement le réservoir d'eau dans son emplacement d'accueil, jusqu'à entendre le son « Ka », qui indique que le réservoir d'eau a été mis en place ;

4. Alignez la brosse avec le système de fixation correspondant de la machine, insérez-la lentement jusqu'à entendre le son « Ka » qui indique que la brosse est bien installée ;

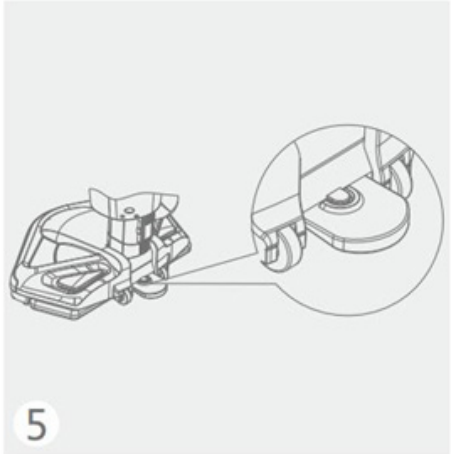


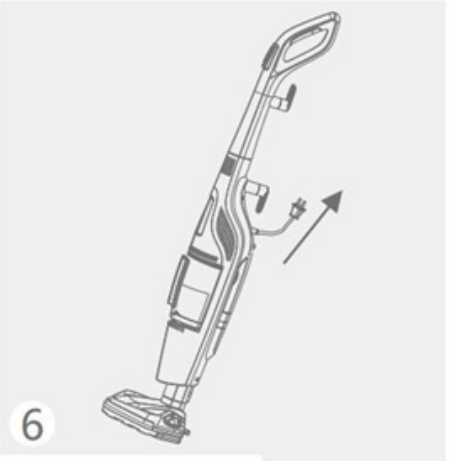


5. Alignez le demi-cercle concave du support de serpillière et le demi-cercle convexe de la brosse, puis appuyez délicatement sur le support jusqu'à ce que vous entendiez le son « bang » qui signifie que le support est bien fixé ;

6. Branchez la fiche à la prise de courant et assurez-vous que la connexion est sécurisée, allumez la machine via le commutateur et sélectionnez la fonction appropriée pour vos différents besoins.

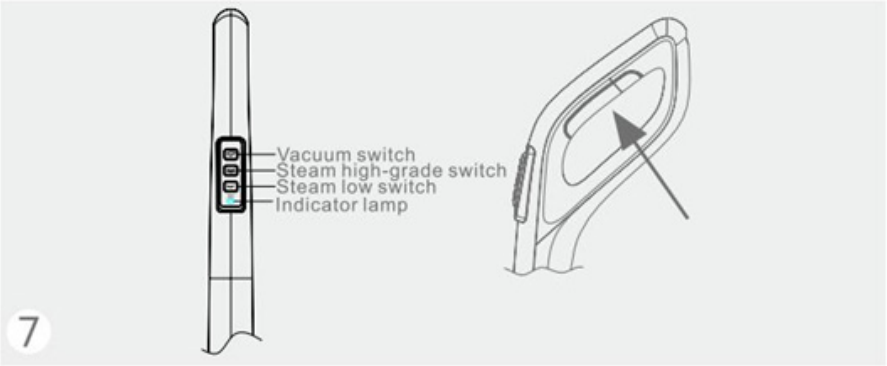


## 7. DESCRIPTION DES FONCTIONS :

1. (HI) - Utilisation avec vapeur forte pour des sols durs ou sur des surfaces collantes, pour activer la vapeur, appuyez une fois. Appuyez de nouveau pour désactiver la vapeur. Peut être utilisé simultanément avec la fonction aspiration ou séparément en tant que simple serpillière à vapeur.

2. (LO) - Utilisation avec vapeur faible pour des sols délicats ou pour le nettoyage quotidien léger. Pour activer la vapeur, appuyez une fois. Cliquez de nouveau pour désactiver la vapeur. Peut être utilisé simultanément avec la fonction aspiration ou séparément en tant que simple serpillière à vapeur.

Remarque : Vous devez d'abord sélectionner un réglage de vapeur et maintenir la gâchette enfoncée pour produire de la vapeur.

3. (VAC) - Interrupteur d'aspiration marche/arrêt. Peut être utilisé simultanément avec la fonction vapeur ou séparément en tant qu'aspirateur balai simple.

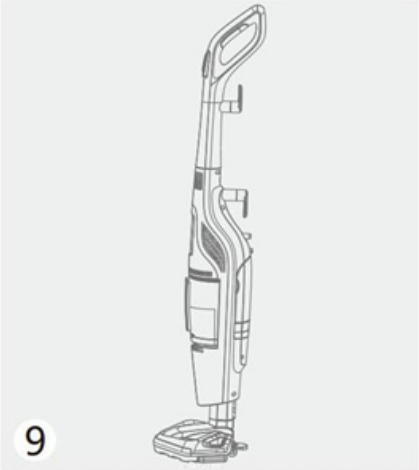


8. Positionnez le commutateur « marche/arrêt » en position centrale (OFF), la machine cesse de fonctionner, débranchez la fiche de la prise ;

9. Rembobinez le cordon d'alimentation sur le crochet du cordon d'alimentation et faites-le reposer verticalement dans un endroit de stockage.

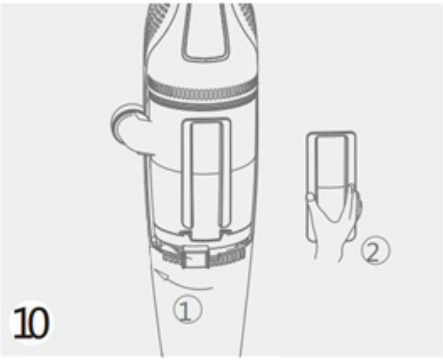


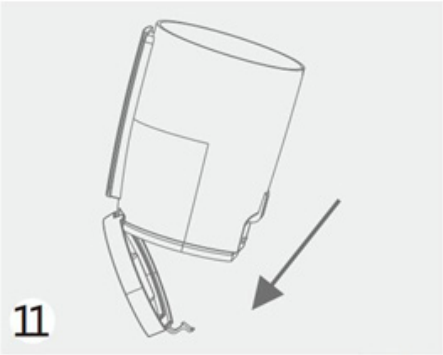


10. Tournez le réservoir à poussière dans le sens horaire jusqu'au bout afin de retirer le réservoir.

11. Ouvrez le couvercle du réservoir de poussière pour vider la poussière.

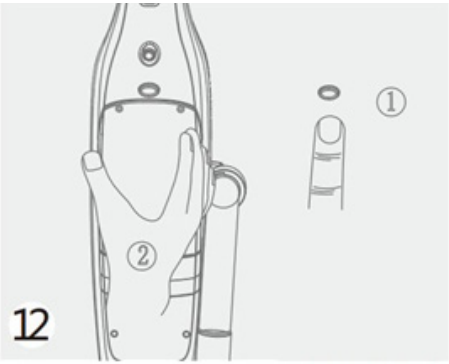


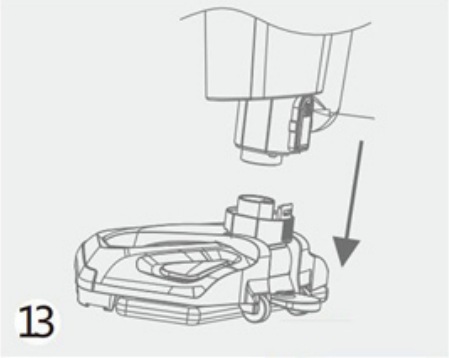


12. Appuyez sur le bouton de déverrouillage du réservoir d'eau pour libérer le réservoir d'eau ; tenez la partie concave du réservoir d'eau pour le retirer.

13. Appuyez sur le bouton de déverrouillage de la brosse pour enlever la brosse,

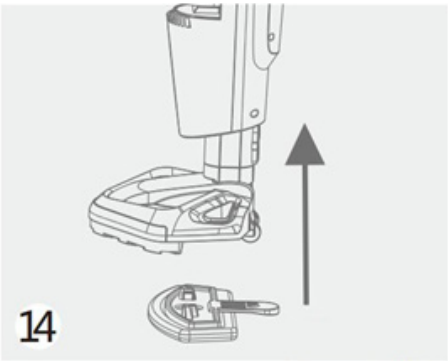


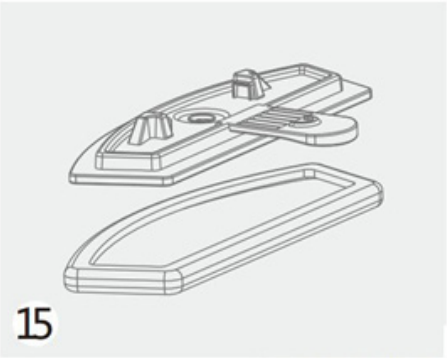


14. En appuyant doucement sur le demi-cercle proéminent du support, tirez la machine vers le haut jusqu'à entendre un son « Ka », le support est libéré.

15. Retirez la serpillière du support ;

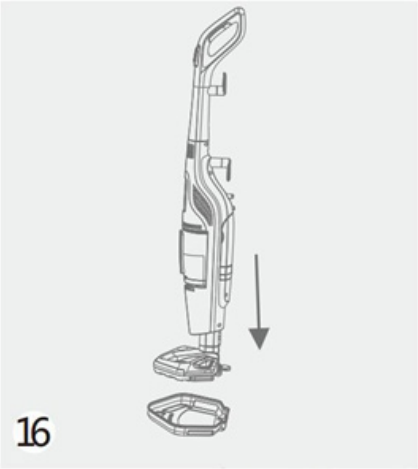


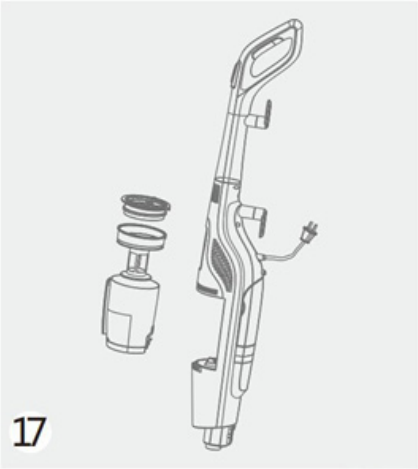


16. Utilisation du support de la brosse : lorsque vous nettoyez un tapis, la brosse qui recouvre le support est plus facile et plus rapide à nettoyer.

17. Lors de l'utilisation, assurez-vous que le réservoir à poussière est installé et que le réservoir à poussière est bien fixé avec le filtre HEPA, vérifiez et assurez-vous que les parties du corps principal sont bien connectées ;

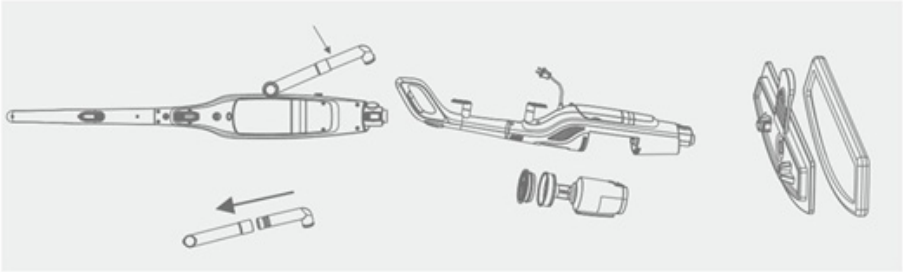

## ATTENTION :

1. Nettoyez le filtre chaque mois, lavez immédiatement lorsque le noyau présente une sédimentation évidente, aérez avant de le réutiliser.

2. Vérifiez l'état du filtre avent de faire fonctionner la machine, afin de vous assurer que le filtre n'est pas endommagé et qu'il est bien mis en place.

Remplacement et nettoyage de la serpillière :

Retirez la serpillière et nettoyez-la avec de l'eau et laissez-la sécher naturellement ;
Sujets nécessitant une attention particulière :

1. Une serpillière usée ou cassée devrait être remplacée rapidement.

2. La vapeur ne devrait être utilisée qu'avec la serpillière en place afin d'éviter les brûlures dues à la vapeur.

## AVERTISSEMENT

1.La vapeur ne doit pas être dirigée vers des équipements contenant des composants électriques, tels que l'intérieur d'un four.

2.L'appareil doit être débranché après usage et avant de procéder aux opérations d'entretien.

3.Ne pas utiliser dans des piscines.

4.Cet appareil peut être utilisé par des enfants âgés de 8 ans et plus et par des personnes à capacités physiques, sensorielles ou intellectuelles réduites ou sans expérience et connaissances, s'ils sont sous surveillance ou s'ils ont été informés quant à l'utilisation de l'appareil de manière sûre et s'ils comprennent les risques impliqués. Les enfants ne doivent pas jouer avec l'appareil. Le nettoyage et l'entretien ne doivent pas être effectués par des enfants sans surveillance.

5.Cet appareil peut être utilisé par des personnes à capacités physiques, sensorielles ou intellectuelles réduites ou sans expérience et connaissances, s'ils sont sous surveillance ou bien s'ils ont été informés quant à l'utilisation de l'appareil de manière sûre, et s'ils comprennent les risques impliqués. Les enfants ne doivent pas jouer avec l'appareil.

6.L'appareil ne doit pas être laissé en place lorsqu'il est connecté au secteur.

7.L'appareil ne doit pas être utilisé s'il est tombé. S'il y a des signes visibles de dégâts ou s'il y a des fuites.

8.Gardez l'appareil hors de portée des enfants lorsqu'il est sous tension ou en période de refroidissement.

## PROTECTION DE L'ENVIRONNEMENT

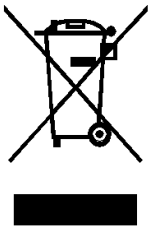

Vous pouvez contribuer à préserver l'environnement.
Veillez à respecter les réglementations locales.
Déposez votre appareil électrique hors d'usage dans un centre de traitement des déchets.

## Announcements

1.Vacuum cleaner is an electric appliance, it must be used in accordance with the conditions of the manual, the manual must be properly preserved for future reference.

2.Check and confirm that the vacuum cleaner is using a voltage that is consistent with the power supply voltage.

3.Do not inhale the following objects, or may damage the vacuum cleaner or cause a fire, resulting in personal injury and other accidents.

A. Heating objects, such as carbon fire, etc.;
B. Sharp object, such as glass, etc.;
C. Harmful objects or water and liquids (solvents, corrosive agents, etc.)
D. Flammable and explosive substances, such as gasoline or alcohol products.

4.To clean, repair or stop use of vacuum cleaner, the power supply must be cut off. When cutting off the power supply, pull the plastic part of the plug instead of pulling the power line.

5.Avoid immersing the vacuum cleaner in water & placing the vacuum near heating equipment.

6.Refrain children from playing with the vacuum cleaner, to avoid any accidents.

7.Please do not use the vacuum cleaner in the following situations:

A.Vacuum appears damaged or cannot run smoothly.

B.Power cord breakage.

8.Avoid blocking the suction mouth to avoid motor damage and heating deformation.

9 .This product's power line and motor is using Y type connection, if the power line is damaged, special equipment is required to replace it, or you can our professional maintenance department to repair it.

# 2. STRUCTURE

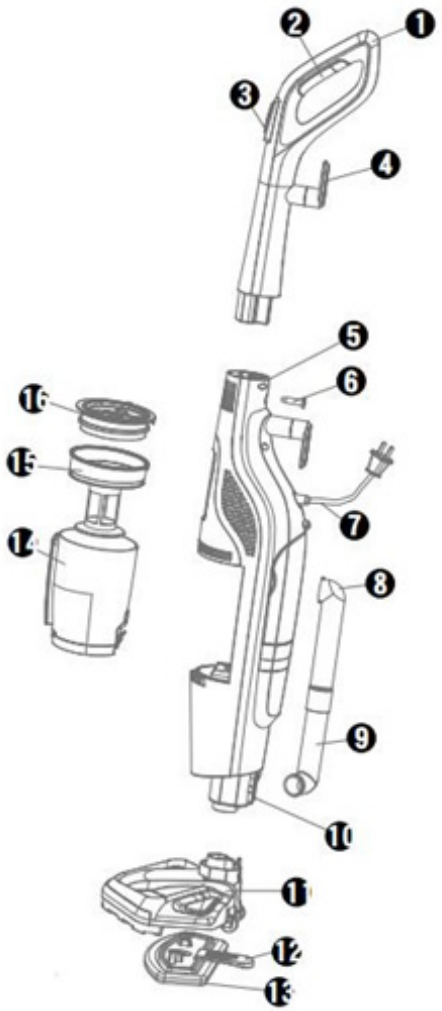


1.HANDGRIP
2. STEAM ON SWITCH
3. ELECTRONIC TOUCH CONTROL BUTTON
4. POWER CORD HOOK
5. MAIN BODY
6. STEAM HANDLE FIXING SCREW
7. POWER CORD
8. UP AIR HORSE
9. DOWN AIR HOSE
10. BRUSH LOCK
11. BRUSH
12. LAYER
13. MOP
14.DUST CUP
15.FILTER
16. HEPA HOLDER

# PRODUCT USE MODE

## Install before using:

A. Open the package, take out the machine, insert the handle into the machine, and tighten the screws.

B. Insert the brush into the machine till hear sound of" Ka", that says the brush is installed;

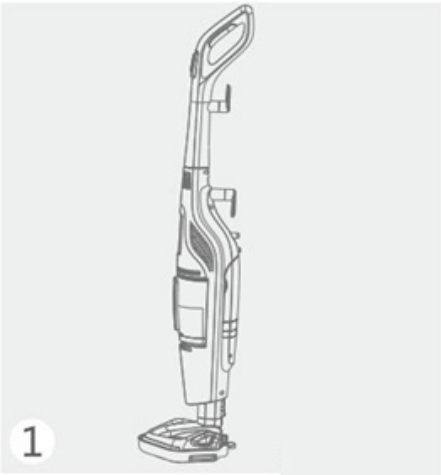


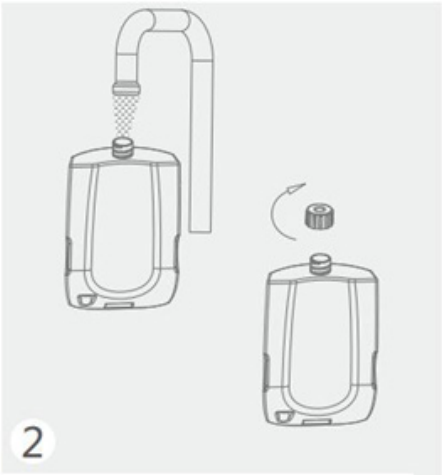


1.Rotating the power cord hook on the handle to release power line;

2.Take off the water tank and open the tank cover, filling with water, then put the cover back and make it tighten;

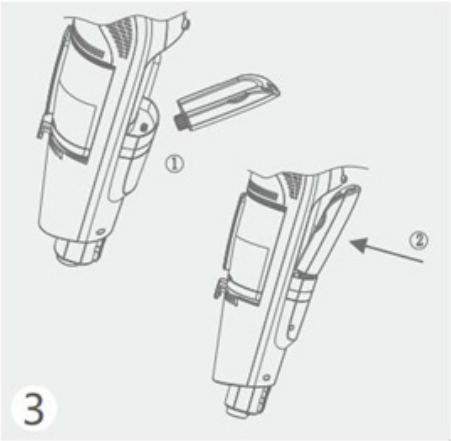


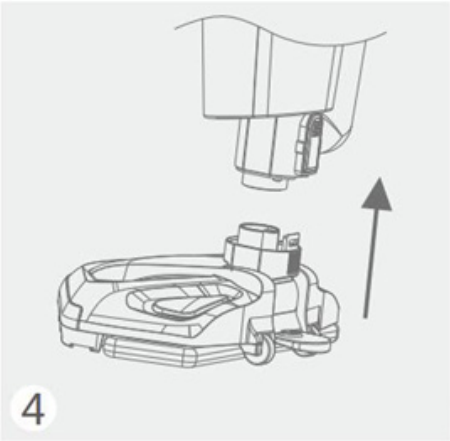


3. Insert the water tank aligning the water inlet; push the water tank to host slowly ,till to hear the sound of “Ka”, it says that the water tank has been installed in place;

4. Keep the brush aligning the interface of the machine, insert it slowly till hear the sound of “Ka”, it says that brush is installed well;

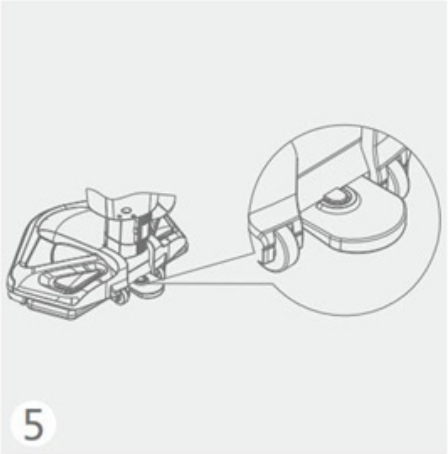


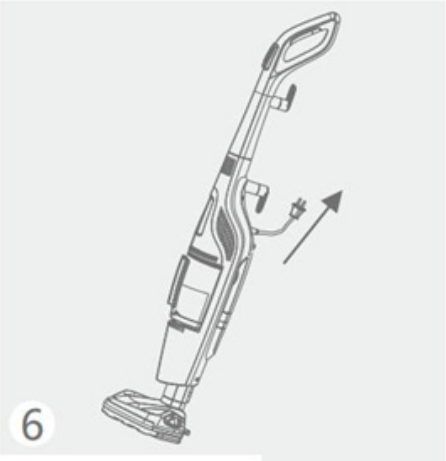


5.Align the semicircle concave of the mop layer and the semicircle convex of brush, then gently press the layer till you hear a «bang» sound, it means the layer is fixed well;

6.Connecting the plug with power socket, and make sure the connection is securely, promote the switch and select the appropriate function for different needs.

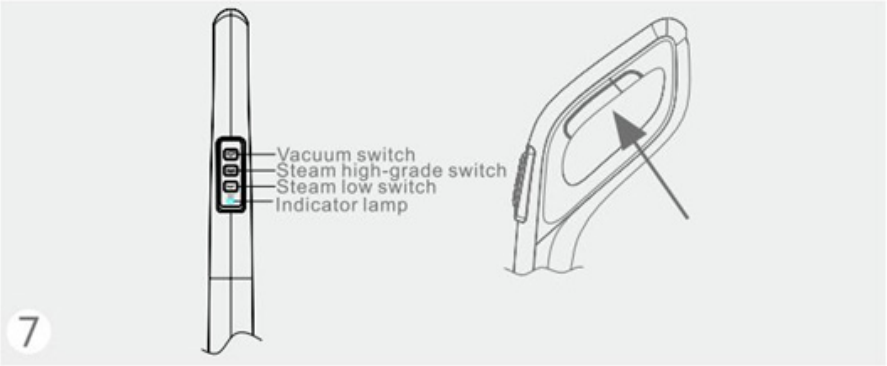


## 7.FUNCTION DESCRIPTION:

1.(HI)-High Steam use for durable floors or on sticky messes, To turn steam on, press once.Click again to turn steam off.Can be used simultaneously with vacuum function or separately as a steam mop only.

2.(LO)LOW steam use on delicate floors or for light, everyday cleaning. To turn steam on, click once. Click again to turn steam off. Can be used simultaneously with the vcuum function or separately as a steam mop only.

Note: You must select a steam setting first and than hold down the hand trigger to produce steam.

3.(VAC)-Vacuum on/off switch. Can be used simultaneously with either steam function or separately as a stick vacuum only.

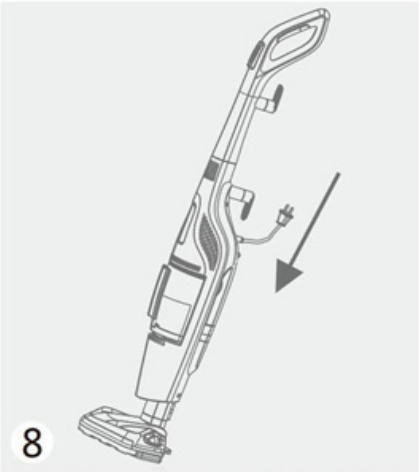


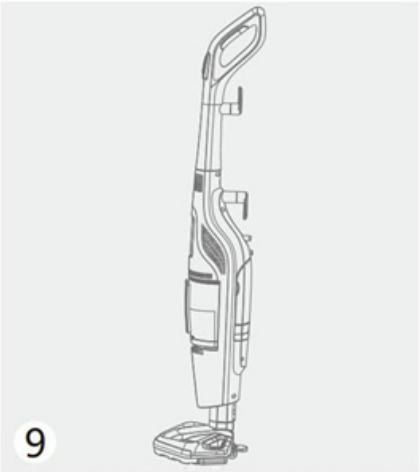


8.Push the “on/off ”switch in the middle position (OFF), the machine stops working, pull off the plug from the socket;

9. Rewind the power cord to the power cord hook, and make it upright stand in storage place.

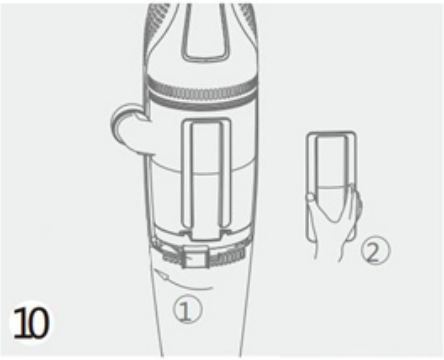


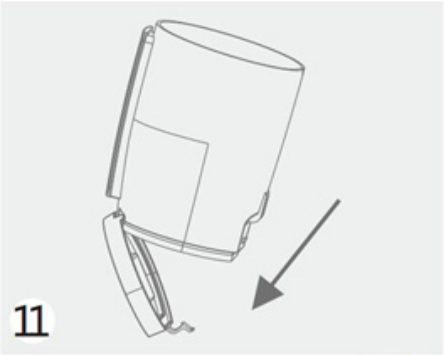


10. Revolve the dust cup in a clockwise direction to the end than remove the dust cup.

11. Open the dust cup cover to pour out the dust.

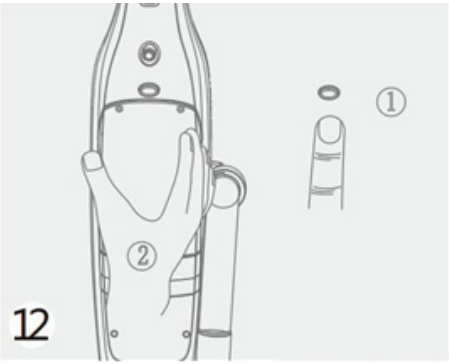


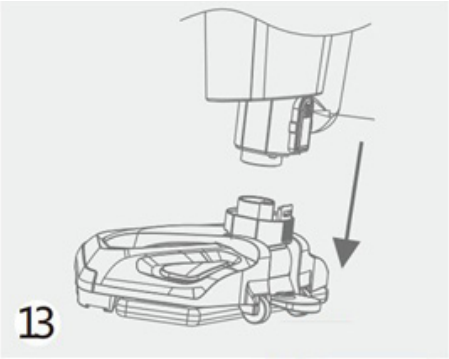


12.Press the water tank release button to release water tank; Hold the concave position of the water tank to removed the water tank.

13.Press the brush switch to remove the brush,

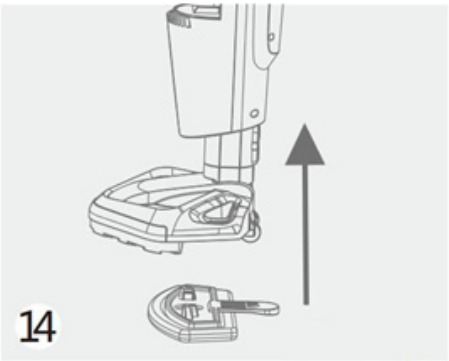


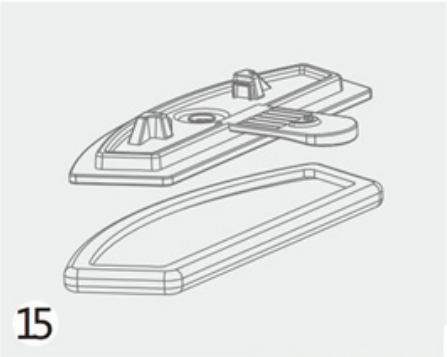


14.Treading softly the prominent semicircle of the layer, pull up the machine till hearing a sound of" Ka", the layer release.

15.Removed the mop from the layer;

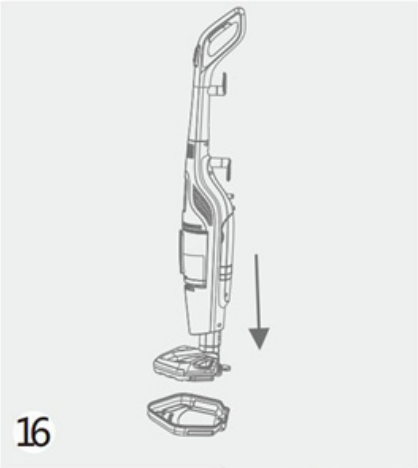


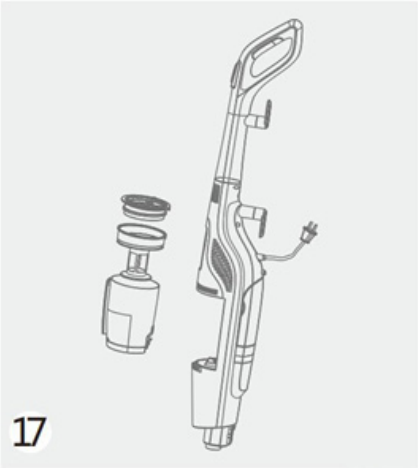


16.The brush layer use: when clean the carpet, the brush covering the layer is more easier to and quicker to clean..

17.When in using, ensure that the dust cup is installed in place, and the dust cup is fixed well with the HEPA filter, check and make sure main body parts are connected firmly;

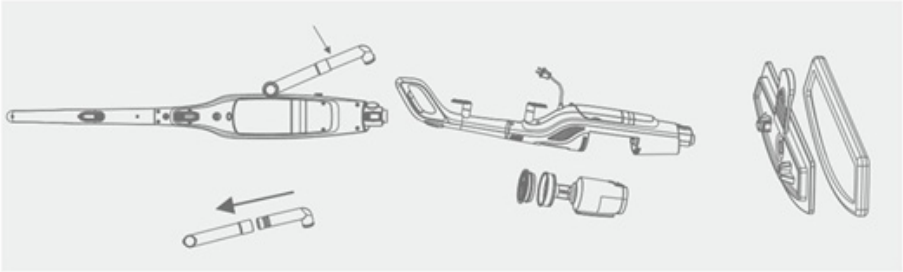

## ATTENTION :

1.Clean filter monthly, wash immediately when steal core have obvious sedimentation, reuse after airing.

2.there should be placed under the condition of the filter to operate the machine, to ensure that the filter is not damaged and installed in place.

Replacing and cleaning mop:

Remove the mop and clean it with water dry naturally;

Matters needing attention:

1 mop worn or broken, should be promptly replaced.

2 should be used in the installation of steam mop state, prevent steam scald.

## WARNING

1. Steam must not be directed towards equipment containing electrical components, such as the interior f ovens.

2. The appliance has to be unplugged after use and before carrying out user maintenance on the appliance.

3. Do not use in swimming pools container water.

4. This appliance can be used by children aged from 8 years and above and persons with reduced physical, sensory or mental capabilities or lack of experience and knowledge if they have been given supervision or instruction concerning use of the appliance in a safe way and understating the hazards involved. Children shall not play with the appliance. Cleaning and user maintenance shall not be made by children without supervision.

5. This appliance can be used by persons with reduced physical, sensory or mental capabilities or lack of experience and knowledge if they have been given supervision or instruction concerning use of the appliance in a safe way and understand the hazards involved. Children shall not play with the appliance.

6. The appliance shall not be left unattained while it is connected to the supply mains.

7. The appliance is not to be used if it has been dropped. If there are visible signs of damage or if it is leaking.

8. Keep the appliance out of reach of children when it is energized or cooling down.

## ENVIRONMENT-FRIENDLY DIPOSAL

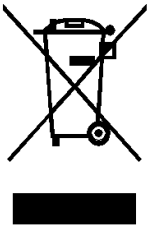

You can help protect the environment!
Please remember to respect the local regulations:
Hand in the non-working electrical equipments to an appropriate waste disposal centre.

**Bekanntmachungen**

1. Der Staubsauger ist ein elektrisches Gerät und muss in Übereinstimmung mit den im Benutzerhandbuch angeführten Gebrauchsbedingungen benutzt werden. Die Anleitung muss für zukünftige Referenzzwecke ordnungsgemäß aufbewahrt werden.

2. Überprüfen Sie und stellen Sie sicher, dass der Staubsauger eine Spannung verwendet, die der Spannung des Netzteils entspricht.

3. Die folgenden Objekte dürfen nicht eingesaugt werden, anderenfalls können Schäden am Staubsauger oder ein Brand entstehen, was in Unfällen und Verletzungen resultieren kann.

A. Hitzeobjekte wie Karbonfaser u.ä.

B. Scharfe Objekte wie Glas u.ä.

C. Schädliche Objekte wie Wasser und Flüssigkeiten (Lösungsmittel, Korrosionsmittel etc.)

D. Entflammbare und explosive Substanzen wie Benzin oder alkoholische Produkte.

4. Um den Staubsauger zu reinigen oder zu reparieren, muss er von der Stromversorgung getrennt werden. Wenn Sie die Stromversorgung trennen, ziehen Sie am Plastikteil des Steckers und ziehen Sie nicht am Stromkabel.

5. Vermeiden Sie es, den Staubsauger mit Wasser in Berührung zu bringen oder ihn neben Heizkörpern zu platzieren.

6. Geben Sie Acht, dass Kinder den Staubsauger nicht zum Spielen benutzen, um Unfälle zu vermeiden.

7. Bitte verwenden Sie den Staubsauger nicht in den folgenden Situationen:

A. Der Staubsauger ist kaputt oder kann nicht reibungslos funktionieren.

B. Das Stromkabel ist unterbrochen.

8. Vermeiden Sie das Verstopfen der Absaugöffnung, um Schäden am Motor und Hitzerverformungen zu verhindern.

9. Die Stromleitung dieses Produkts verwendet eine Y-Verbindung. Wenn die Stromleitung beschädigt wird, ist spezielle Ausrüstung erforderlich, um sie zu ersetzen – oder Sie können das Gerät an unsere Wartungsabteilung schicken, um es zu reparieren.

# 2. STRUKTUR

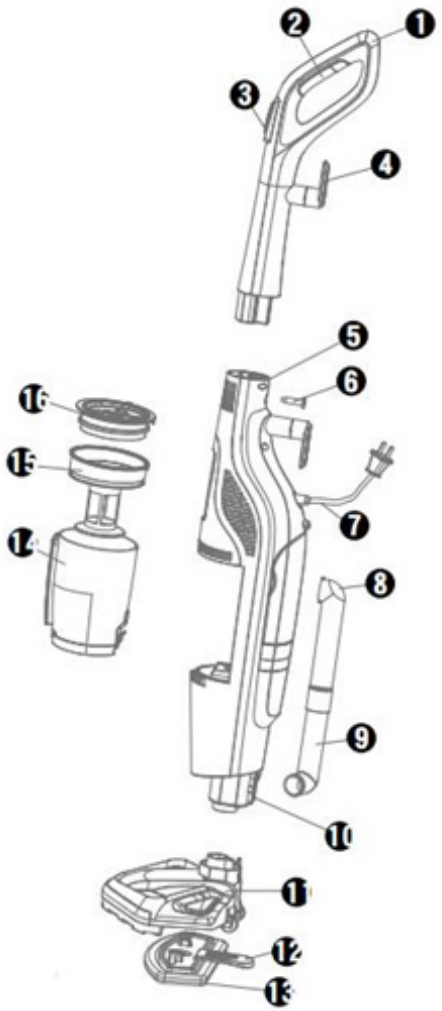


1. HANDGRIFF
2. SCHALTER ZUM EINSCHALTEN DES DAMPFS
3. ELEKTRONISCHER TOUCH-STEUERSCHALTER
4. STROMKABEL-HAKEN
5. HAUPTGERÜST
6. DAMPFGRIFF-FIXIERUNGSSCHRAUBE
7. STROMKABEL
8. HOCHLUFTSCHLAUCH
9. TIEFLUFTSCHAUCH
10. BÜRSTENFIXIERUNG
11. BÜRSTE
12. SCHICHT
13. WISCHER
14. STAUBBEHÄLTER
15. FILTER
16. HEPA-HALTERUNG

# PRODUKTNUTZUNGSMODUS

## Montage vor der Nutzung:

A. Öffnen Sie die Verpackung, holen Sie das Gerät heraus, stecken Sie den Griff ein und ziehen Sie die Schrauben fest an.

B. Befestigen Sie die Bürste, bis Sie ein Klick-Geräusch hören – wenn Sie es hören, ist die Bürste richtig installiert;

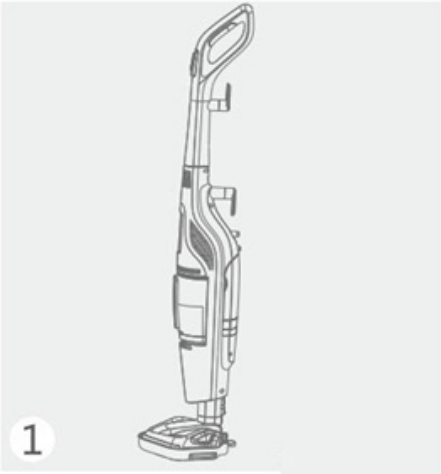

1. Drehen Sie den Stromkabel-Haken, der sich auf dem Griff befindet, um das Stromkabel freizugeben;

2. Entfernen Sie den Wasserbehälter und öffnen Sie dessen Deckel, füllen Sie den Behälter mit Wasser und verschließen Sie ihn wieder dicht mit dem Deckel;

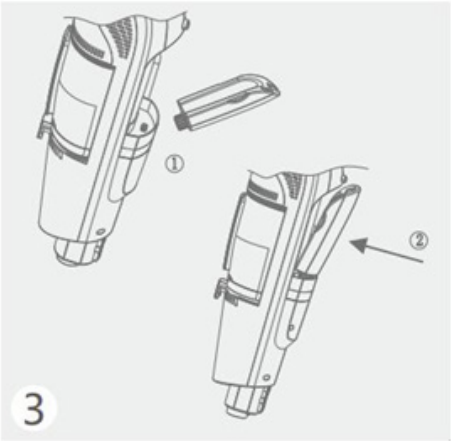


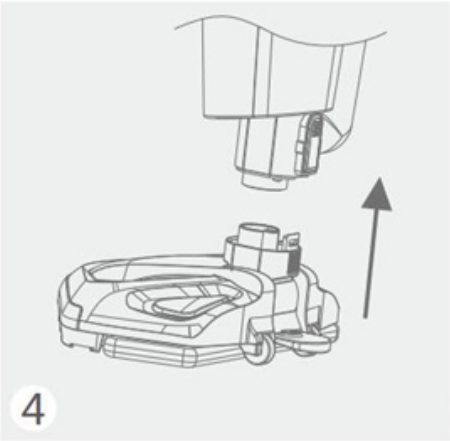


3. Fügen Sie den Wasserbehälter mit Wassereinlass nach vorne ein; drücken Sie den Behälter langsam an das Hauptgerüst, bis Sie ein Klick-Geräusch hören – wenn Sie es hören, haben Sie den Wasserbehälter richtig installiert;

4. Richten Sie die Bürste auf die Schnittstelle des Geräts aus und fügen Sie sie langsam ein, bis Sie ein Klickgeräusch hören – wenn Sie es hören, haben Sie die Bürste richtig installiert;

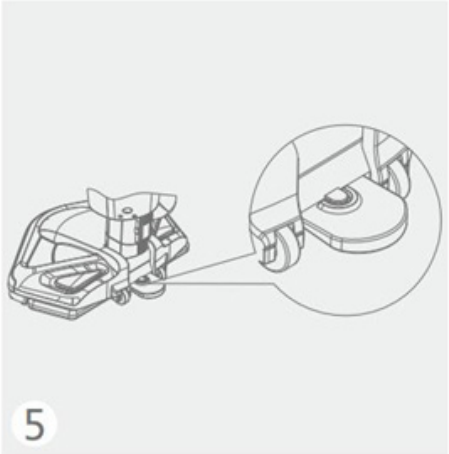


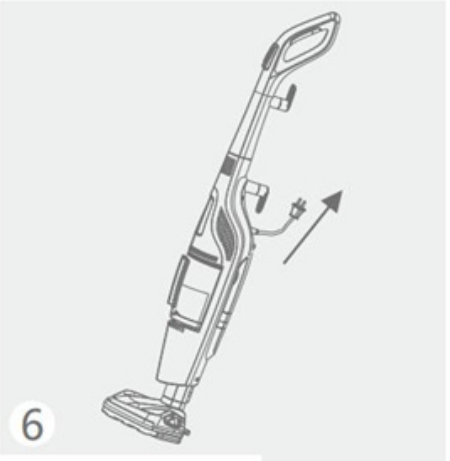


5. Richten Sie die Halbkreiswölbung der Wischschicht und die Halbkreiswölbung der Bürste aus, drücken Sie die Schicht anschließend langsam ein, bis Sie ein «Bang» Geräusch hören – wenn Sie es hören, haben Sie die Schicht richtig installiert;

6. Stecken Sie den Stecker in die Steckdose ein und überprüfen Sie, ob die Verbindung sicher ist. Benutzen Sie den Regler, um die richtige Funktion für Ihre Bedürfnisse auszuwählen.

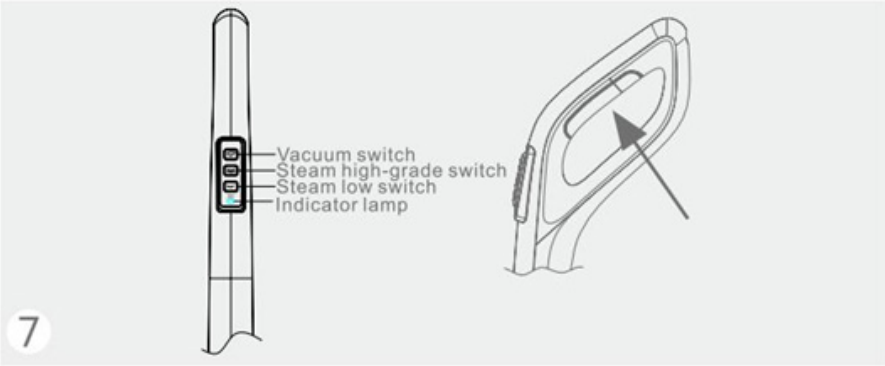


## 7. FUNKTIONSBESCHREIBUNG:

1.(HI)-Viel Dampf, wird für robuste Böden oder bei klebrigem Schmutz verwendet. Der Dampf wird mit einem Druck eingeschaltet. Drücken Sie ein zweites Mal, um den Dampf auszuschalten. Kann in Kombination mit der Staubsaugerfunktion oder separat als Staubwischer verwendet werden.

2.(LO)Wenig Dampf, wird für empfindliche Böden und leichte, alltägliche Reinigungsarbeiten verwendet. Der Dampf wird mit einem Druck eingeschaltet. Drücken Sie ein zweites Mal, um den Dampf auszuschalten. Kann in Kombination mit der Staubsaugerfunktion oder separat als Staubwischer verwendet werden.
Hinweis: Sie müssen zuerst eine Dampfeinstellung auswählen und dann den Griffauslöser drücken, um Dampf zu produzieren.

3.(VAC)-Staubsauger Ein-/Ausschalter. Kann in Kombination mit der Dampf-Funktion oder separat als einfacher Handstaubsauger verwendet werden.

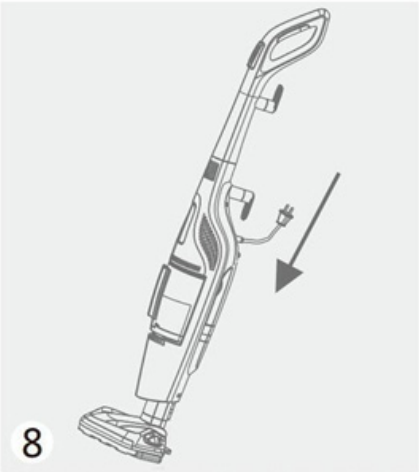


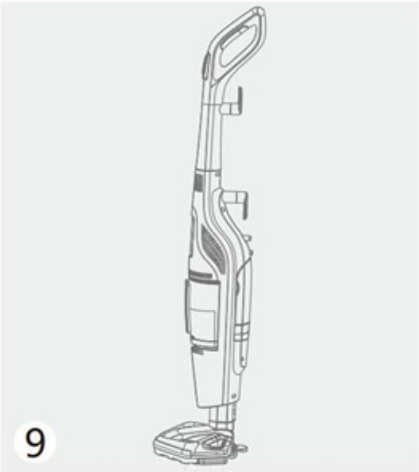


8. Schieben Sie den Ein-/Aus-Regler in die mittlere Position (AUS), um das Gerät auszuschalten, und entfernen Sie anschließend den Stecker aus der Steckdose;

9. Spulen Sie das Stromkabel wieder auf den Stromkabel-Haken und stellen Sie das Gerät aufrecht in den Abstellraum.

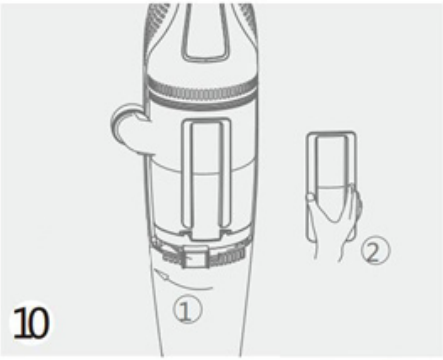


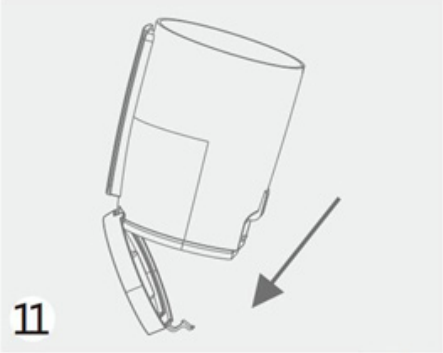


10. Drehen Sie den Staubbehälter im Uhrzeigersinn, um ihn zu entfernen.

11. Öffnen Sie den Deckel des Staubbehälters, um den Staub zu leeren.

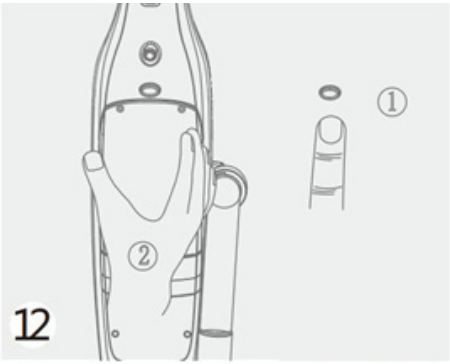


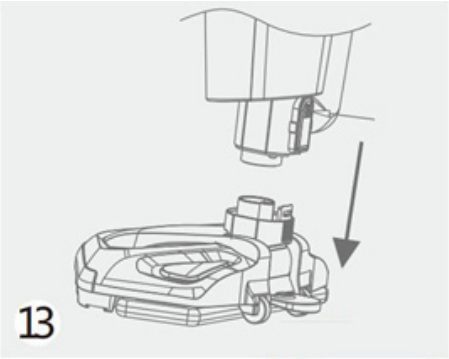


12. Drücken Sie auf den Entriegelungsknopf des Wasserbehälters und halten Sie den gewölbten Teil des Wasserbehälters fest, um ihn zu entfernen.

13. Benutzen Sie den Bürstenregler, um die Bürste zu entfernen.

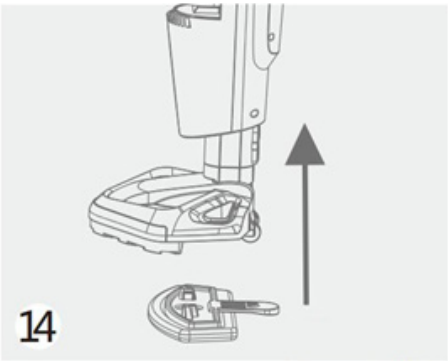


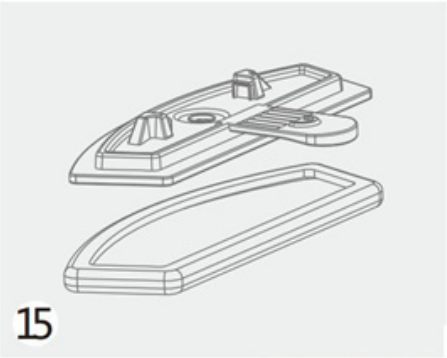


14. Ziehen Sie sanft am großen Halbkreis der Schicht und ziehen Sie das Gerät ein wenig hoch, bis Sie ein Klickgeräusch hören – wenn Sie es hören, haben Sie die Schicht richtig entfernt.

15. Entfernen Sie den Wischer von der Schicht;

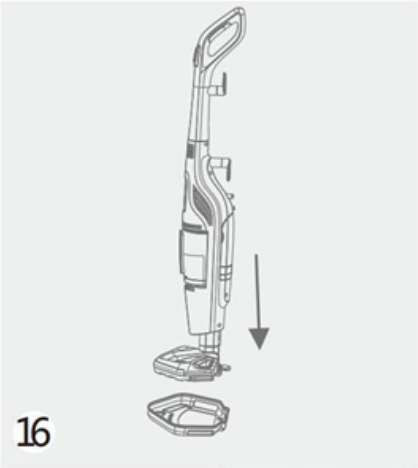


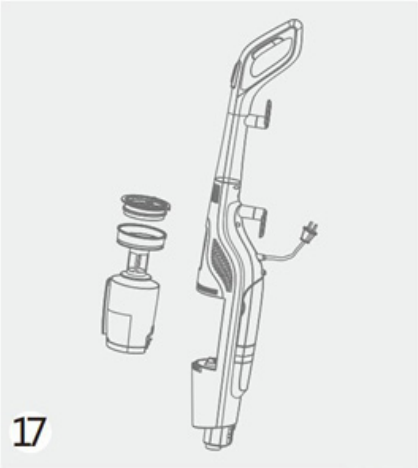


16. Nutzung der Bürstenschicht: Es ist viel einfacher und schneller Teppiche mit Hilfe der Bürstenschicht zu reinigen.

17. Stellen Sie sicher, dass der Staubbehälter während der Nutzung angebracht ist und gut am HEPA-Filter befestigt ist, stellen Sie auch sicher, dass die Gehäusekomponenten gut befestigt sind;

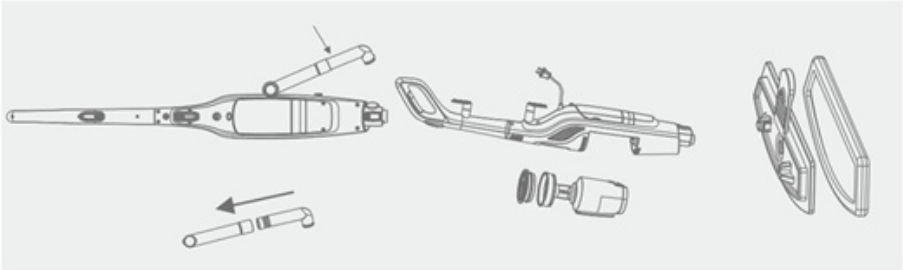

## ACHTUNG :

1. Säubern Sie den Filter einmal pro Monat, waschen Sie ihn sofort aus, wenn auf dem Stahlkern deutliche Ablagerungen zu sehen sind, lüften Sie ihn vor erneuter Nutzung aus.

2. Vor der Nutzung des Geräts muss der Filter unbedingt ordnungsgemäß angebracht werden, um Schäden am Gerät zu vermeiden.

Wischer ersetzen und reinigen:

Entfernen Sie den Wischer und säubern Sie ihn mit gewöhnlichem Wasser;

Was beachtet werden muss :

1 Ein abgenutzter oder kaputter Wischer muss so schnell wie möglich ersetzt werden.

2 Die Installation sollte im Dampfwischerzustand verwendet werden, um die Verbrühung von Dampf zu verhindern.

## WARNUNG

1. Der Dampf darf nicht auf Geräte gerichtet werden, die elektrische Komponenten enthalten, z. B. die Innenräume von Öfen.

2. Das Gerät muss nach der Benutzung oder vor der Durchführung von Wartungsarbeiten vom Stromnetz getrennt werden.

3. Nicht in Schwimmbecken verwenden, die Wasser enthalten.

4. Dieses Gerät kann von Kindern ab dem Alter von 8 Jahren und Personen mit eingeschränkten körperlichen, sensorischen und geistigen Fähigkeiten, Personen mit mangelnden Kenntnissen und mangelnder Erfahrung benutzt werden, sofern diese beaufsichtigt werden, Anweisungen zur sicheren Nutzung des Geräts erhalten und über die damit verbundenen Gefahren aufgeklärt werden. Kinder dürfen mit dem Gerät nicht spielen. Reinigungs- und Wartungsarbeiten sollten nicht von unbeaufsichtigten Kindern durchgeführt werden.

5. Dieses Gerät kann von Personen mit eingeschränkten körperlichen, sensorischen und geistigen Fähigkeiten, Personen mit mangelnden Kenntnissen und mangelnder Erfahrung benutzt werden, sofern diese beaufsichtigt werden, Anweisungen zur sicheren Nutzung des Geräts erhalten und über die damit verbundenen Gefahren aufgeklärt werden. Kinder dürfen mit dem Gerät nicht spielen.

6. Das Gerät sollte nicht unbeaufsichtigt gelassen werden, während es mit einer Stromzufuhr verbunden ist.

7. Das Gerät sollte nicht benutzt werden, falls es fallen gelassen wurde. Das Gerät sollte nicht benutzt werden, falls es über sichtbare Schäden verfügt oder ausläuft.

8. Halten Sie das Gerät von Kindern fern, wenn es geladen ist oder abgekühlt wird.

## UMWELTFREUNDLICHE ENTSORGUNG

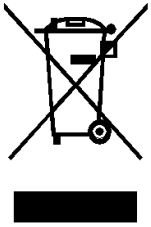

Sie können dabei helfen, die Umwelt zu schützen!
Bitte beachten Sie die kommunalen Vorschriften: Geben Sie nichtfunktionierende elektrische Geräte in einer entsprechenden Entsorgungsstelle ab.

## Mededelingen

1. De stofzuiger is een elektrisch apparaat en dient in overeenstemming met de voorwaarden uit de handleiding te worden gebruikt, de handleiding dient goed te worden bewaard.

2. Controleer en zorg ervoor dat de stofzuiger wordt aangesloten op een stroomvoorziening die consistent is met de voedingsspanning.

3. Zuig de volgende voorwerpen niet op, deze kunnen schade toebrengen aan de stofzuiger of een brand veroorzaken, wat kan resulteren in persoonlijk letsel en andere ongelukken.

A. Verwarmen van voorwerpen zoals koolstof, etc.;

B. Scherpe voorwerpen zoals glas, etc.;

C. Schadelijke voorwerpen, water en andere vloeistoffen (oplosmiddelen, bijtende middelen, etc.)

D. Licht ontvlambare en explosieve substanties zoals benzine en producten die alcohol bevatten.

4. Voor het schoonmaken, repareren of stoppen van gebruik dient de stofzuiger van het stroom te worden gehaald. Voor het afbreken van de stroomtoevoer, trek aan het plastic deel van de stekker in plaats van te trekken aan de stroomkabel.

5. Voorkom dat de stofzuiger wordt ondergedompeld in water en dat deze naast verwarmingsapparatuur wordt geplaatst.

6. Zorg ervoor dat kinderen niet met de stofzuiger spelen om ongelukken te voorkomen.

7. Gebruik de stofzuiger niet in de volgende situaties:

A. De stofzuiger lijkt beschadigd of werkt niet goed.

B. Bij een breuk in de stroomkabel.

8. Vermijd het blokkeren van de zuigmond om schade aan de motor en vervorming door hitte te voorkomen.

9. De stroomkabel en motor van dit product maken gebruik van een Y-type verbinding, indien de stroomkabel is beschadigd, is speciale uitrusting vereist om deze te vervangen, of u kunt deze laten repareren door onze professionele onderhoudsafdeling.

# 2. CONSTRUCTIE

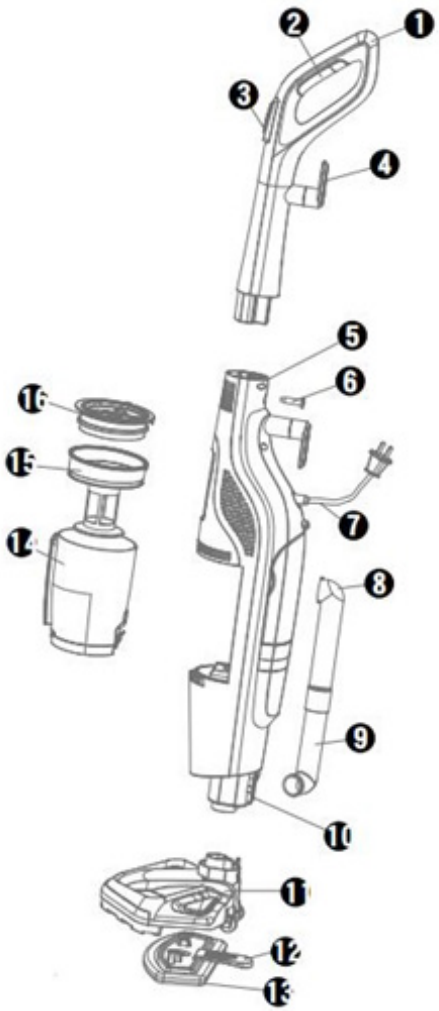


1.HANDGREEP
2. STOOM AAN SCHAKELAAR
3. ELEKTRONISCHE TOUCH CONTROLEKNOP 4. HAAK VOOR DE STROOMKABEL
5. HOOFDBEHUIZING
6. STOOMHANDGREEP BEVESTIGINGSSCHROEF
7. STROOMKABEL
8. LUCHTSLANG BOVEN
9. LUCHTSLANG ONDER
10. BORSTELSLOT
11. BORSTEL
12. LAAG
13. MOP
14.STOFKAP
15.FILTER
16. HEPA-HOUDER

# PRODUCT GEBRUIK MODUS

## Installatie voor gebruik:

A. Open het pakket, haal het apparaat eruit, plaats de handgreep op het apparaat en draai de schroeven vast.

B. Plaats de borstel in het apparaat totdat er een geluid “Ka” klinkt, dat aangeeft dat de borstel op zijn plek zit;

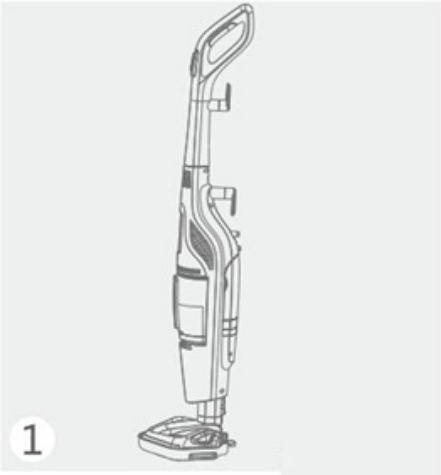


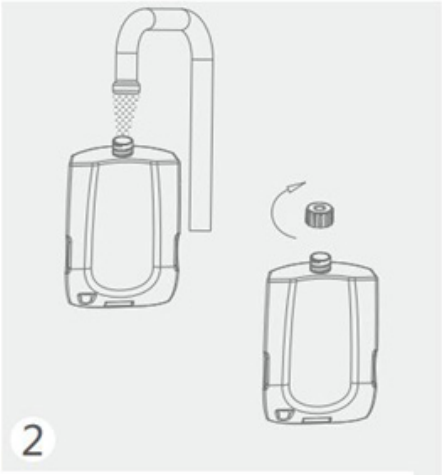


1. Draai de haak van de stroomkabel op de handgreep om de stroomkabel vrij te geven;

2. Haal de watertank eruit en open de tankdeksel, vul met water, plaats de deksel terug en zet deze vast;

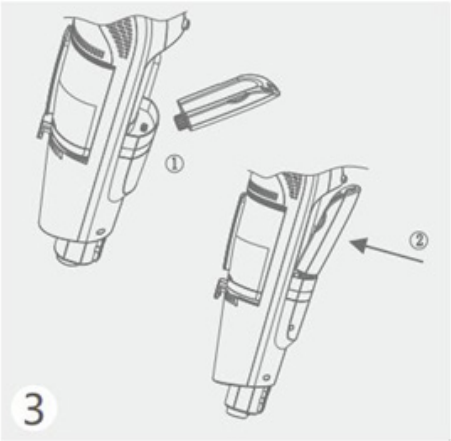


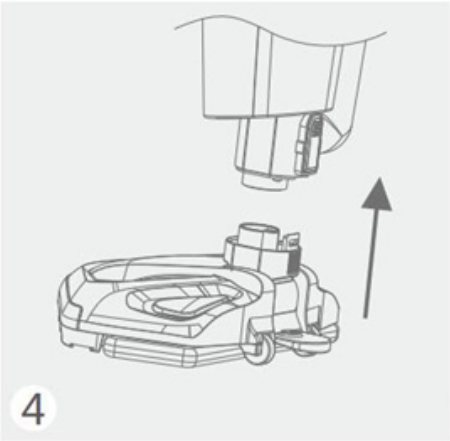


3. Plaats de watertank uitgelijnd met de waterinlaat; duw de watertank langzaam aan tot er een geluid “Ka” klinkt dat aangeeft dat de watertank op zijn plek zit;

4. Houd de borstel uitgelijnd met de interface van het apparaat, duw het er langzaam in totdat er een geluid “Ka” klinkt, dat aangeeft dat de borstel juist is geïnstalleerd;

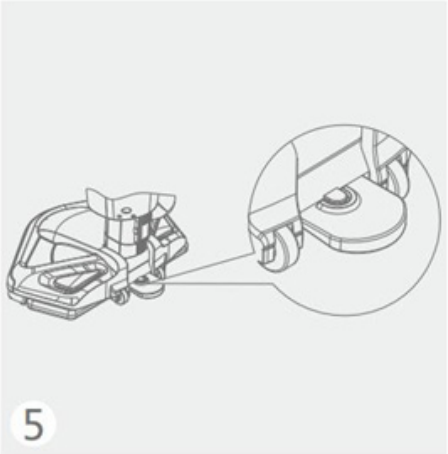


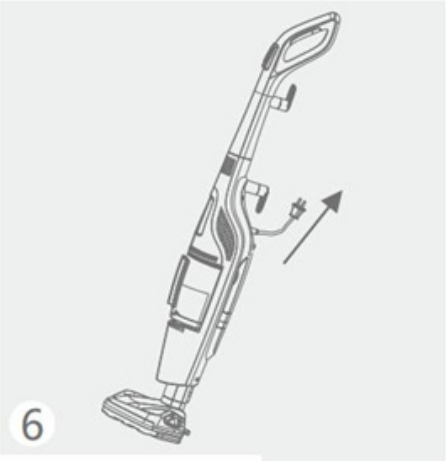


5. Lijn de halve cirkelvormige concave van de mop uit de halve cirkelvormige convex van de borstel uit, druk dan voorzichtig op de laag totdat er een geluid “bang” klinkt, dat betekent dat de laag goed vastzit;

6. Steek de stekker in het stopcontact, zorg ervoor dat de verbinding veilig is, bevestig de schakelaar en selecteer de geschikte functie voor de verschillende doelen.

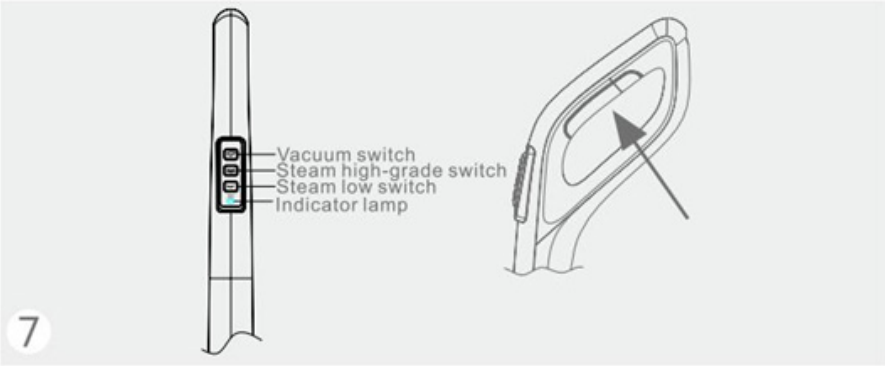


## 7. FUNCTIEBESCHRIJVING

1. (HI)-High Steam voor duurzame vloeren of plakkerige oppervlakken. Druk eenmaal om het stoom aan te zetten. Druk nogmaals om het stoom uit te zetten. Kan tegelijkertijd met de stofzuiger worden gebruikt of apart enkel als stoom mop.

2.(LO)LOW steam voor kwetsbare vloeren of licht, alledaags schoonmaakwerk. Klik eenmaal om het stoom aan te zetten. Klik nog een keer om het stoom uit te zetten. Kan tegelijkertijd met de stofzuiger worden gebruikt of apart enkel als stoom mop.

Let op: u moet eerst een stoomstand kiezen en daarna de handtrekker vasthouden om stoom te produceren.

3.(VAC)-Vacuum aan-/uitschakelaar. Kan tegelijkertijd met de stoomfunctie worden gebruikt of apart enkel als stofzuiger.

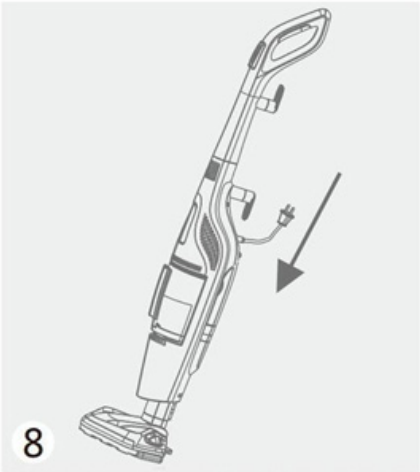


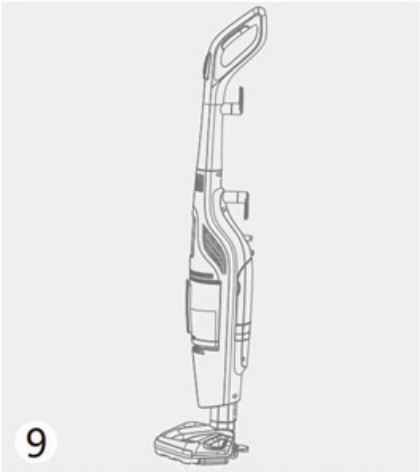


8. Duw de aan-/uitschakelaar in de middenpositie (OFF), het apparaat stopt met werken, haal de stekker uit het stopcontact;

9. Draai de stroomkabel om zijn haak en plaats het apparaat rechtop bij het wegzetten.

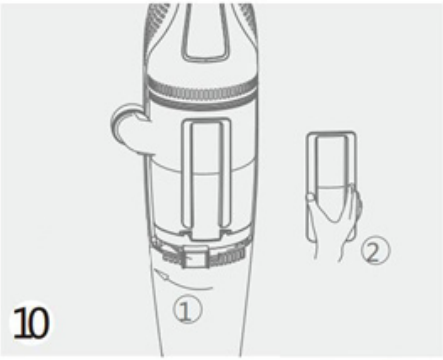


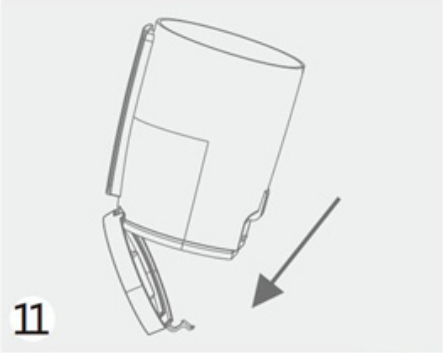


10. Draai de stofkap met de klok mee en verwijder deze.

11. Open de stofkap om het stof eruit te laten.

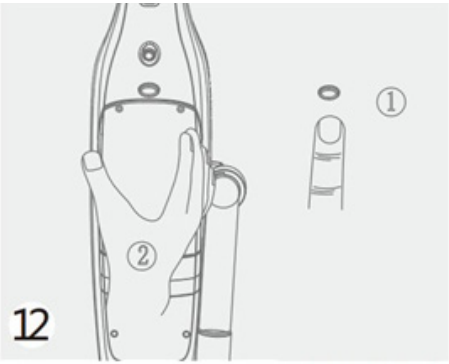


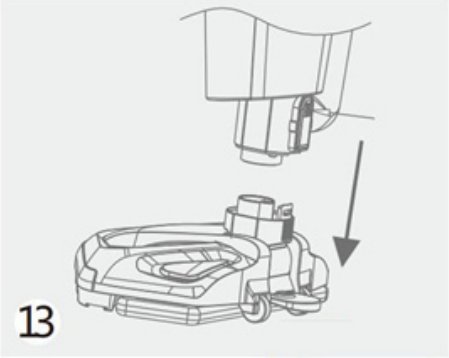


11. Druk op de verwijderknop van de watertank om deze te verwijderen; houdt de concave positie van de watertank vast om deze te verwijderen.

13. Druk op de borstelschakelaar om de borstel te verwijderen,

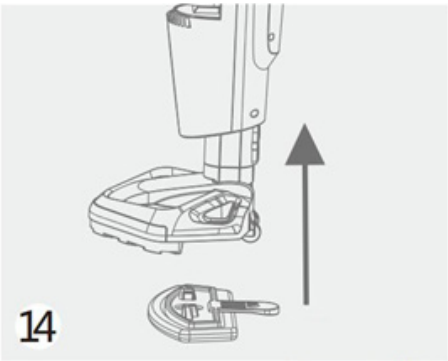


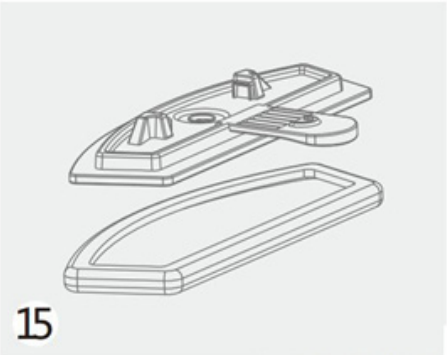


14. Trek zachtjes aan de belangrijkste halve cirkel van de laag, til het apparaat totdat een “Ka” geluid klinkt, de laag laat dan los.

15. Verwijder de mop van de laag;

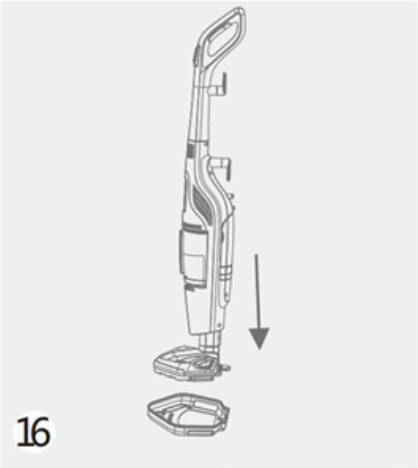


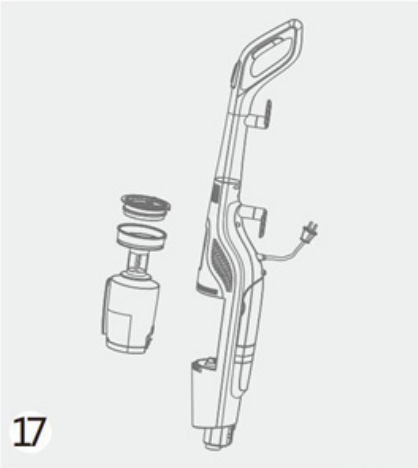


16. Gebruik van de borstel: tijdens het reinigen van het tapijt is het gemakkelijker en sneller om de borstel te gebruiken.

17. Zorg er tijdens het gebruik voor dat de stofkap op zijn plaats zit en deze goed vastzit aan de HEPA-filter. Controleer en zorg ervoor dat de belangrijkste onderdelen goed vastzitten;

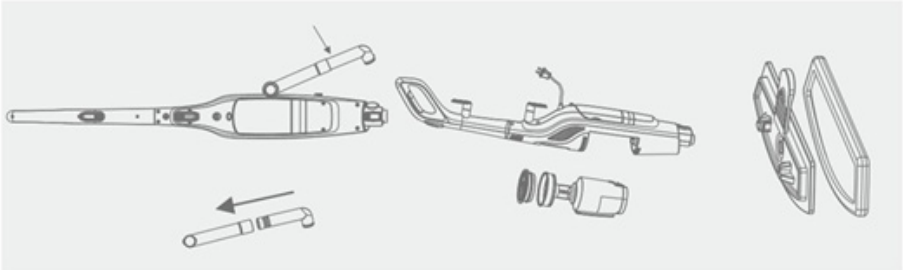

## LET OP:

1. Reinig het filter maandelijks, maar reinig deze onmiddellijk wanneer de stalen kern overduidelijk vuil bevat en hergebruik na het drogen.

2. Dit moet worden gedaan onder bepaalde voorwaarden, om ervoor te zorgen dat het filter niet beschadigd raakt en deze juist geïnstalleerd is.

Vervangen en reinigen van de mop:

Verwijder de mop en reinig deze met water, laat deze vervolgens aan de lucht drogen;
Dingen die aandacht nodig hebben:

1. Indien de mop versleten of gebroken is moet deze direct worden vervangen.

2. Dient te worden gebruikt tijdens de installatie van de stoom mop om schroeien te voorkomen.

## WAARSCHUWING

1. Stoom mag nooit in de richting gaan van apparaten met elektrische onderdelen, zoals de binnenkant van ovens.

2. De stekker moet uit het stopcontact worden gehaald na gebruik en voordat er onderhoud aan het apparaat wordt uitgevoerd.

3. Gebruik niet in zwembaden die water bevatten.

4. Het apparaat kan worden gebruikt door kinderen van 8 jaar en ouder en volwassenen met verminderde fysieke, motorische en mentale capaciteiten of met gebrek aan ervaring en kennis, indien zij onder toezicht staan of instructies hebben gekregen met betrekking tot gebruik van het apparaat op een veilige manier en de gevaren hiervan hebben begrepen. Kinderen mogen niet spelen met het apparaat. Het reinigen en onderhoud dient niet door kinderen te worden gedaan zonder dat zij onder toezicht staan.

5. Het apparaat kan worden gebruikt door volwassenen met verminderde fysieke, motorische en mentale capaciteiten of met gebrek aan ervaring en kennis, indien zij onder toezicht staan of instructies hebben gekregen met betrekking tot gebruik van het apparaat op een veilige manier en de gevaren hiervan hebben begrepen. Kinderen mogen niet spelen met het apparaat.

6. Het apparaat mag niet onbeheerd achter worden gelaten terwijl het is aangesloten op het voedingsnet.

7. Het apparaat mag niet worden gebruikt nadat het is gevallen, wanneer het zichtbare schade bevat of lekt.

8. Houdt het apparaat buiten gebruik van kinderen wanneer er stroom op staat of het afkoelt.

## MILIEUVRIENDELIJKE AFVALVERWERKING

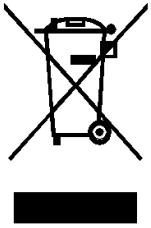

U kunt helpen bij de bescherming van het milieu!
Vergeet niet om de plaatselijke voorschriften te respecteren:
Bezorg de niet-werkende elektrische apparatuur aan een geschikt afvalverwerkingscentrum.

## Consejos de uso

1. Este aspirador es un electrodoméstico eléctrico que debe usarse de acuerdo a las condiciones del manual de instrucciones, que debe conservarse para futuras consultas.

2. Compruebe que el aspirador esté usando un voltaje acorde al de la toma de corriente.

3. Tenga especial cuidado con los siguientes objetos para no dañar el aspirador o causar un incendio que pueda conllevar daños personales u otros accidentes.

A. Objetos inflamables, como el carbón, etc;

B. Objetos afilados, como el vidrio, etc;

C. Objetos peligrosos o agua u otros líquidos (disolventes, agentes corrosivos, etc.)

D. Sustancias inflamables y explosivas, como la gasolina o productos con alcohol.

4. Para limpiar, reparar o dejar de utilizar el aspirador, el aparato debe estar desenchufado. Para hacerlo, tirar de la parte de plástico en lugar de tirar del cable.

5. Evitar sumergir el aspirador en agua o colocarlo cerca de radiadores o estufas.

6. No deje que los niños jueguen con el aspirador para evitar accidentes.

7. Por favor, no utilice el aspirador en los siguientes casos:

A. El aspirador está estropeado o no funciona correctamente.

B. El cable está roto.

8. Evite bloquear el punto de succión con el fin de evitar problemas del motor o deformaciones por calentamiento.

9. El cable y motor de este producto utilizan conexión tipo Y. Si el cable está estropeado, se requieren unas herramientas adecuadas para reemplazarlo o llévelo al servicio técnico para que lo hagan.

# 2. ESTRUCTURA

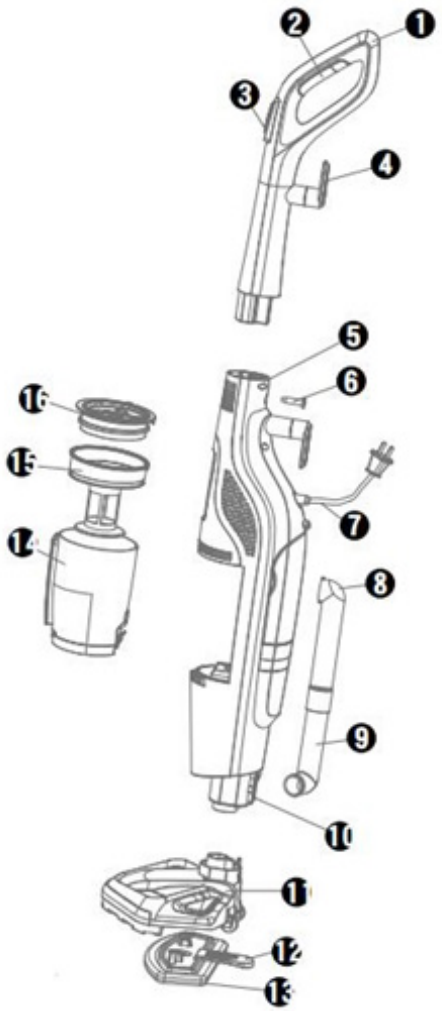


1.MANGO
2. CAMBIAR A VAPOR
3. BOTÓN PARA CONTROL ELECTRÓNICO
4. SUJECIÓN PARA EL CABLE
5. PIEZA PRINCIPAL
6. TORNILLO PARA SUJETAR EL MANGO
7. CABLE
8. PARTE DE ARRIBA DEL TUBO
9. PARTE DE ABAJO DEL TUBO
10. BLOQUEO DEL CEPILLO
11. CEPILLO
12. ENGANCHE
13. MOPA
14. DEPÓSITO PARA POLVO
15. FILTRO
16. SUJECIÓN HEPA

# MODO DE EMPLEO

## Instalar antes de usar:

A. Abra la caja, saque la máquina, póngale el mango y apriete los tornillos;

B. Coloque el cepillo en la máquina hasta oír un “clac”, que indica que ya está instalado;

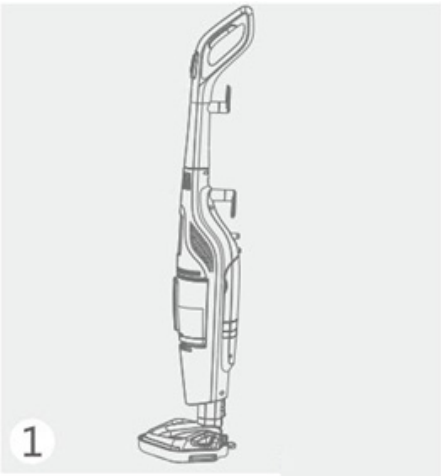

1.Gire la sujeción para el cable del mango para soltarlo;

2.Quite el depósito de agua y ábralo. Llénelo de agua y apriete bien la tapa del depósito;

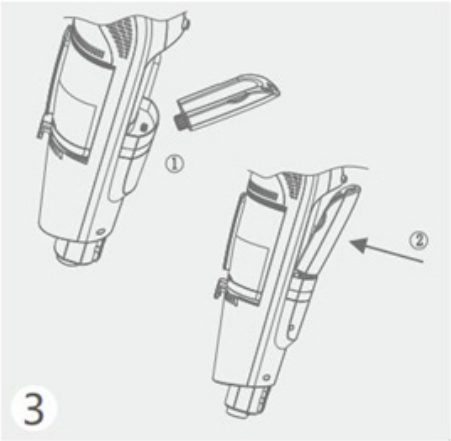


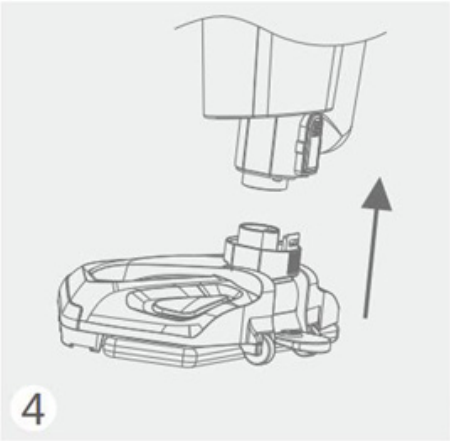


3. Coloque el depósito de agua alineando la válvula; apriete ligeramente hasta oír un “clac”, que indica que el depósito está correctamente insertado;

4. Mantenga el cepillo alineado a la interfaz de la máquina, colóquelo con delicadeza hasta oír un “clac”, que indica que el cepillo está puesto correctamente.

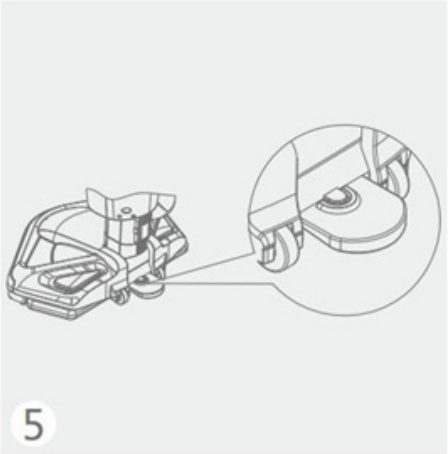


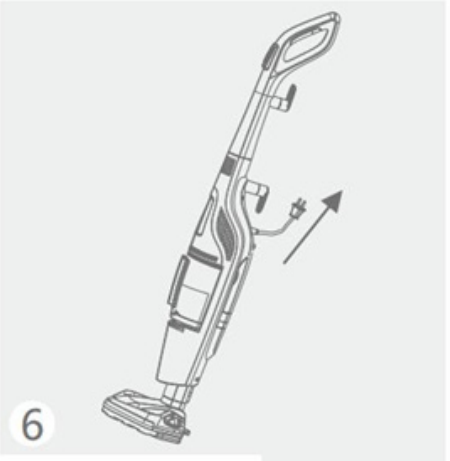


5. Alinee el semicírculo del enganche de la mopa con el semicírculo convexo del cepillo, presione ligeramente del cepillo hasta oír un “bang”, que indica que está bien sujeto.

6. Conecte el enchufe a la toma de corriente y asegúrese de que la conexión es segura, encienda la máquina y seleccione la función adecuada a sus necesidades.

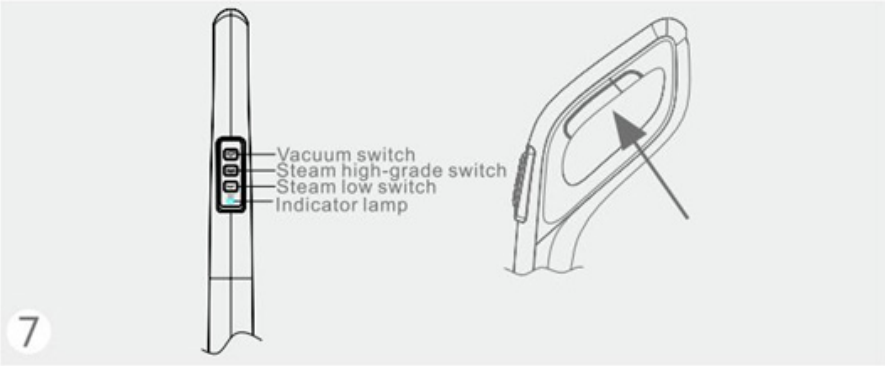


## 7. DESCRIPCIÓN DE LAS FUNCIONES:

1. (HI) -Uso de mucho vapor para grandes superficies o manchas difíciles. Para encender el vapor, pulse una vez. Pulse otra vez para apagarlo. Se puede usar al mismo tiempo que la función aspirador o de manera aislada como mopa a vapor.

2. (LO) -Uso de poco vapor para suelos delicados o limpieza diaria. Para encender el vapor, pulse una vez. Pulse otra vez para apagarlo. Se puede usar al mismo tiempo que la función aspirador o de manera aislada como mopa a vapor.

Nota: Primero debe seleccionar el modo vapor y mantener pulsada la palanca de vapor para producirlo.

3.(VAC)-Encendido/apagado del aspirador. Se puede usar al mismo tiempo que ambas funciones de vapor o de manera aislada como aspirador.

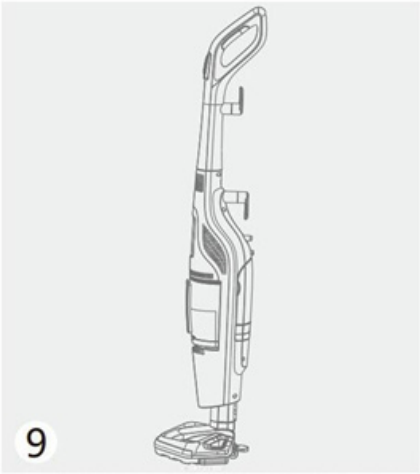


8. Coloque el modo “on/off” en la posición central (OFF), la máquina deja de funcionar, retire el enchufe de la toma;

9. Enrolle el cable utilizando las sujeciones y guarde la máquina en posición vertical;

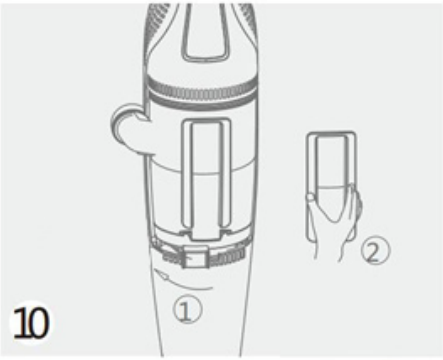


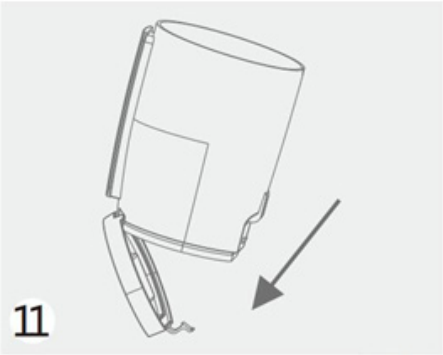


10. Desbloquee el depósito para el polvo girándolo hasta conseguir sacarlo.

11. Abra la tapa del depósito para vaciarlo.

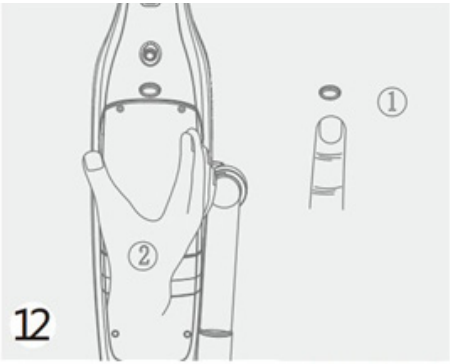


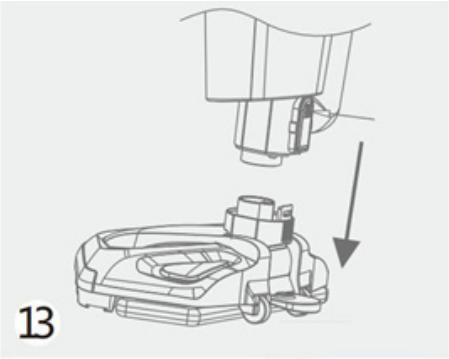


12. Pulse el botón para desbloquear el depósito de agua. Mantenga la posición cóncava del depósito para sacarlo.

13. Pulse el botón del cepillo para sacarlo.

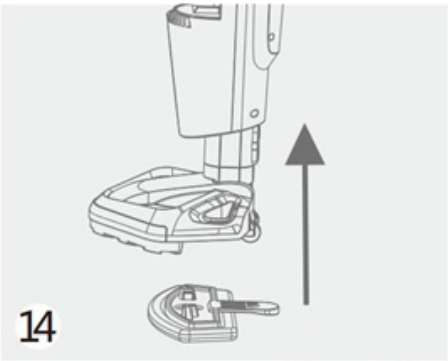


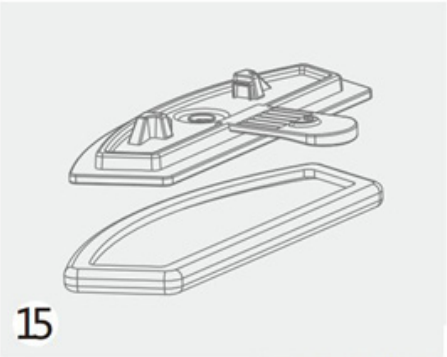


14. Apriete con cuidado el semicírculo del enganche, tire hacia arriba de la máquina hasta oír un “clac”, el enganche está suelto;

15. Retire la mopa del enganche;

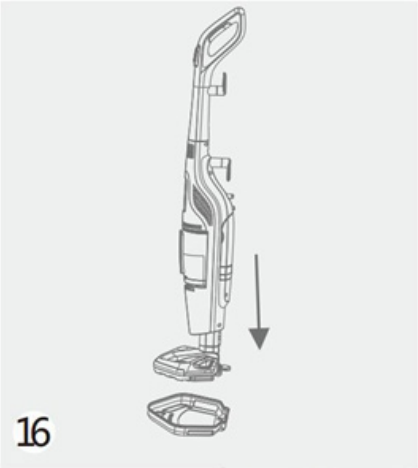


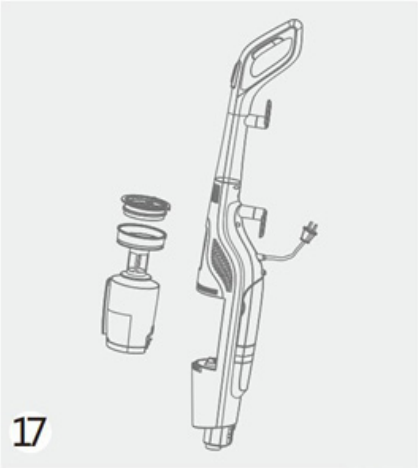


16. Empleo del utensilio para el cepillo: para limpiar una alfombra, es más fácil y rápido de limpiar;

17. Cuando lo utilice, asegúrese de que el depósito para el polvo está en su lugar y bien sujeto al filtro HEPA, compruebe que la pieza central y el resto de partes están bien encajadas;

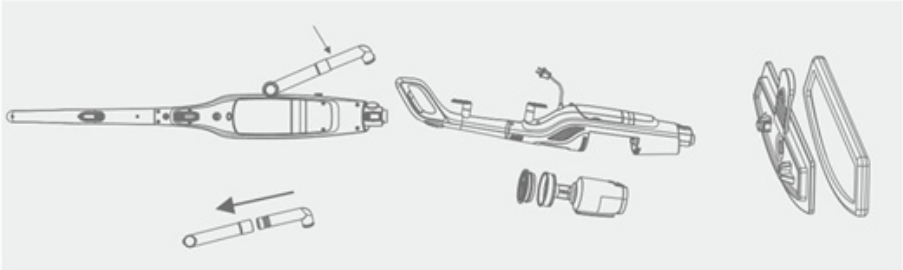

## PRECAUCIÓN:

1. Limpie el filtro una vez al mes; lávelo inmediatamente si la parte central está sedimentada; vuelva a utilizarlo cuando se haya aireado.

2. Solo debe usarse bajo condición de que el filtro funcione correctamente, para no dañarlo o se salga de su lugar.

Cambiar y limpiar la mopa:

Quite la mopa y lávela con agua; deje secar al aire;

Tenga especial cuidado con:

1 La mopa está desgastada o rota, debe cambiarla inmediatamente.

2 Debe usarse en el modo de mopa a vapor para evitar las quemaduras con el vapor.

## ADVERTENCIAS

1. No aplique vapor directamente sobre superficies que contengan componentes eléctricos, como el interior de un horno.

2. El aparato debe desenchufarse una vez apagado y mientras se realiza algún mantenimiento al aparato.

3. No utilizar en depósitos de agua de piscinas.

4. El aparato puede ser utilizado por niños a partir de 8 años si están bajo supervisión o se les han dado instrucciones concretas sobre su uso de manera segura y sabiendo los peligros que puede conllevar. Los niños no deben jugar con el aparato. Los niños no deben limpiar o encargarse del mantenimiento del aparato sin supervisión.

5. El aparato puede ser utilizado por personas con discapacidades físicas, sensoriales o mentales o con falta de experiencia y desconocimiento si están bajo supervisión o se les han dado instrucciones concretas sobre su uso de manera segura y sabiendo los peligros que puede conllevar.

6. No se debe dejar el aparato sin supervisión mientras esté enchufado a la toma de corriente.

7. No debe utilizarse el aparato si se ha caído, si parece estar estropeado o si tiene alguna fuga.

8. Mantenga el aparato fuera del alcance de los niños si está activado o enfriándose.

## ELIMINACIÓN ECOLÓGICA

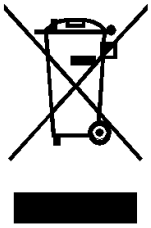

Usted puede contribuir a proteger el medio ambiente.
No olvide cumplir la normativa local:
Deposite los aparatos eléctricos que ya no funcionen en un punto de recogida adecuado.

Importé par **OCEANA WORLDWIDE**

28 rue de l'amiral Hamelin 75116

Paris - FRANCE

serviceconso@oceanaww.com

Tél 33(0)179970240

Everything you desire !

ROBUSTA

robusta.fr